Seitenansicht mit GC 338 und Standardrollenschiene / side view with GC 338 and standard-roller-guide-rail

Maßbezug Türoberkante...
bei ziehender Kopf-Montage orientiert sich die vertikale Ausrichtung des Antriebs an der Türoberkante - um eine Kollision der Tür mit dem Hebel zu vermeiden! Siehe 'a' /
measuring from upper door edge...
in case of pulling drive and transom installation align drive at upper door edge - to avoid collision of door and lever! Consider 'a'

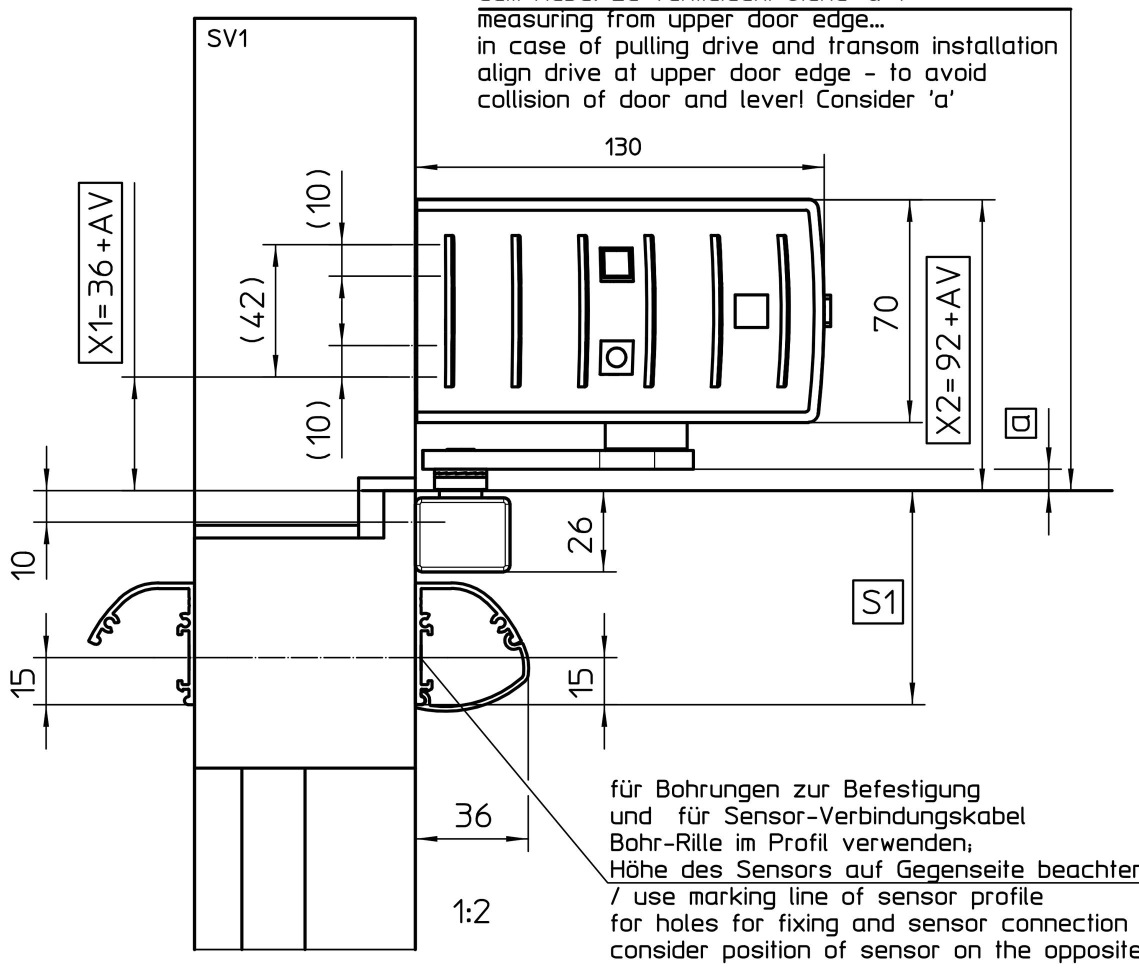

für Bohrungen zur Befestigung und für Sensor-Verbindungskabel Bohr-Rille im Profil verwenden; Höhe des Sensors auf Gegenseite beachten!
/ use marking line of sensor profile for holes for fixing and sensor connection cable; consider position of sensor on the opposite side!

Befestigung der Montageplatte / fitting the mounting plate

40x42, Bereich für verdeckte Kabelzuführung / 40x42 area for hidden connection

Grundplatte für optionale Anbauhaube / base plate for optional cover extension

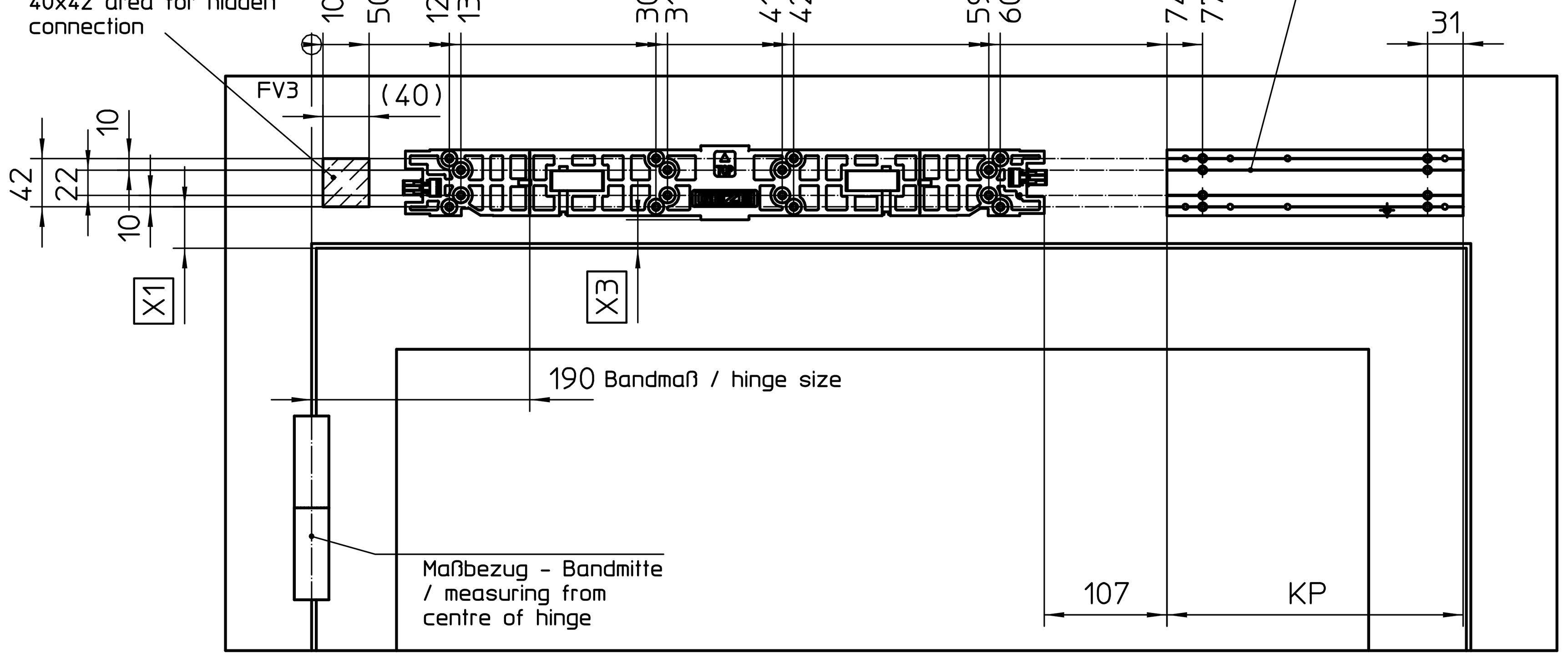

KP = LT - 33mm für Anbausatz mit geteilter Haube / for extension cover with slit cover
KP = Länge der Grundplatte / size base plate
LT = Länge Anbausatz aus Konfiguration / size extension cover acc. konfig.

KP = LD - 752mm für Anbausatz mit durchgehende Haube / for extension cover with contious cover
LD = Länge der durchgehenden Haube aus Konfig. / size extension cover with continuous cover acc. konfig.

Vorderansicht mit GC 338* und Standardrollenschiene / front view with GC 338* and standard-roller-guide-rail

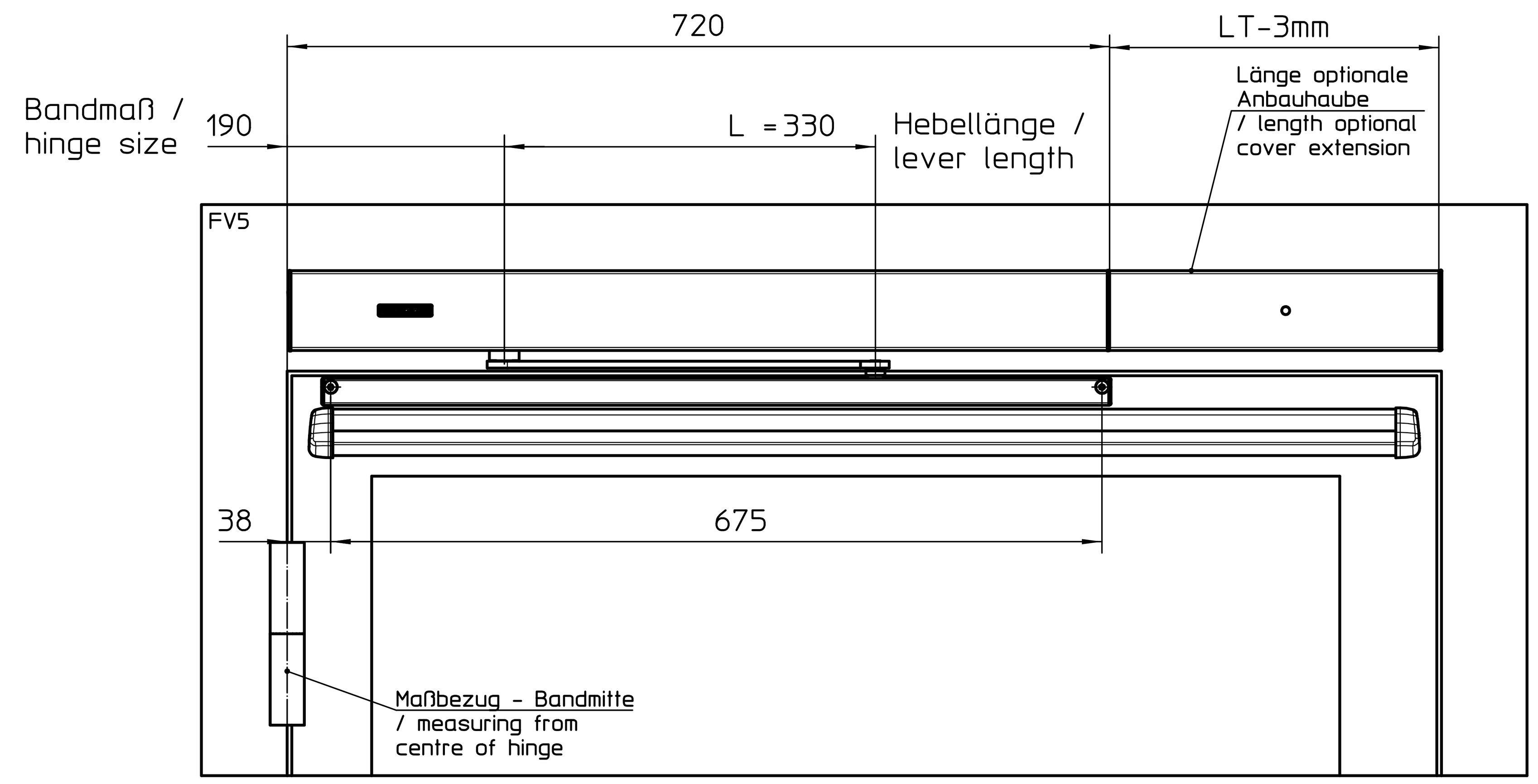

ACHTUNG / ATTENTION
Sensor auf Bandseite: Kollisionsgefahr mit Wand! Wand ausbrechen oder Sensor an der Nebenschließkante kürzen
/ sensor on hinge side: danger of collision with wall! Prepare space within wall or shorten sensor at secondary closing edge

Seitenansicht mit GC 338 und Sensorrollenschiene / side view with GC 338 and sensor-roller-guide-rail

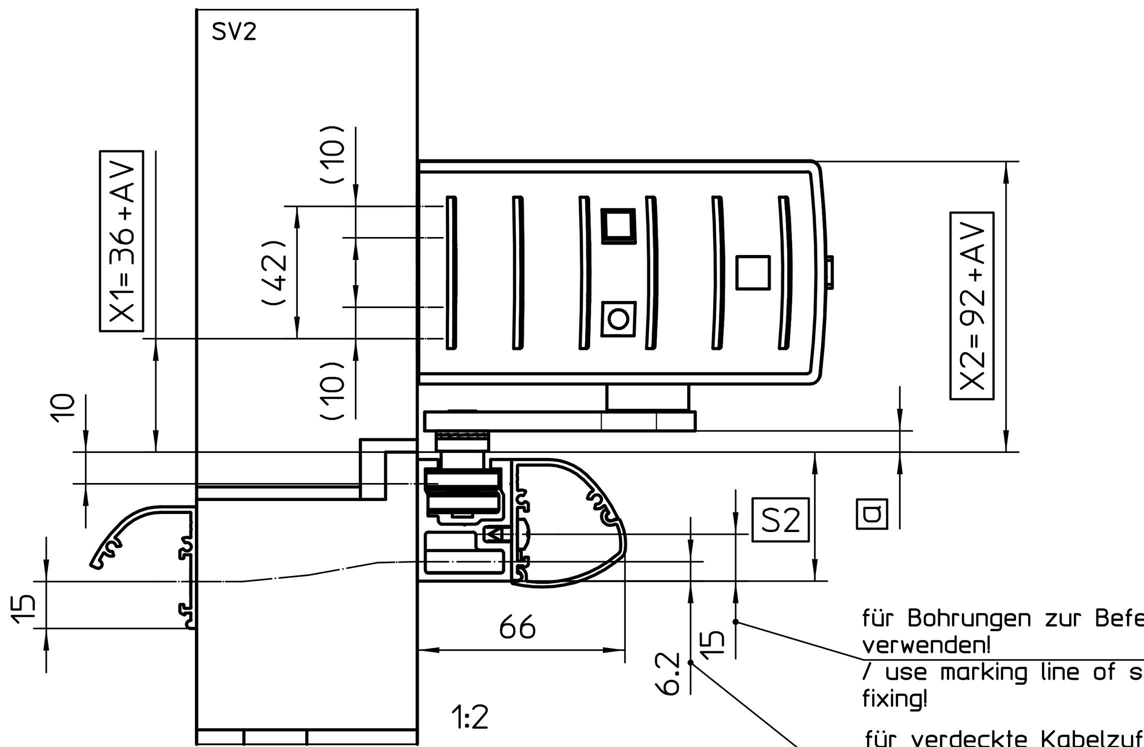

für Bohrungen zur Befestigung, Bohr-Rille im Profil verwenden!
/ use marking line of sensor profile, for holes for fixing!

für verdeckte Kabelzuführung und Sensor-Verbindungskabel mind.Ø8mm. Höhe des Sensors auf Gegenseite beachten!
/ door connection cable and sensor connection cable min.Ø8mm. Consider position of sensor on the opposite side!

** Empfohlene Maße für die Montage des Sensors GC338 GC335 / recommended dimensions for mounting the sensor GC338 GC335

* für/ for GC 334, GC 335 siehe/ see 70710-ep01

GC 338* Bandseite, Bohrungen für Befestigung und Kabel / GC 338* sensor on hinge side, holes for fixing and cable

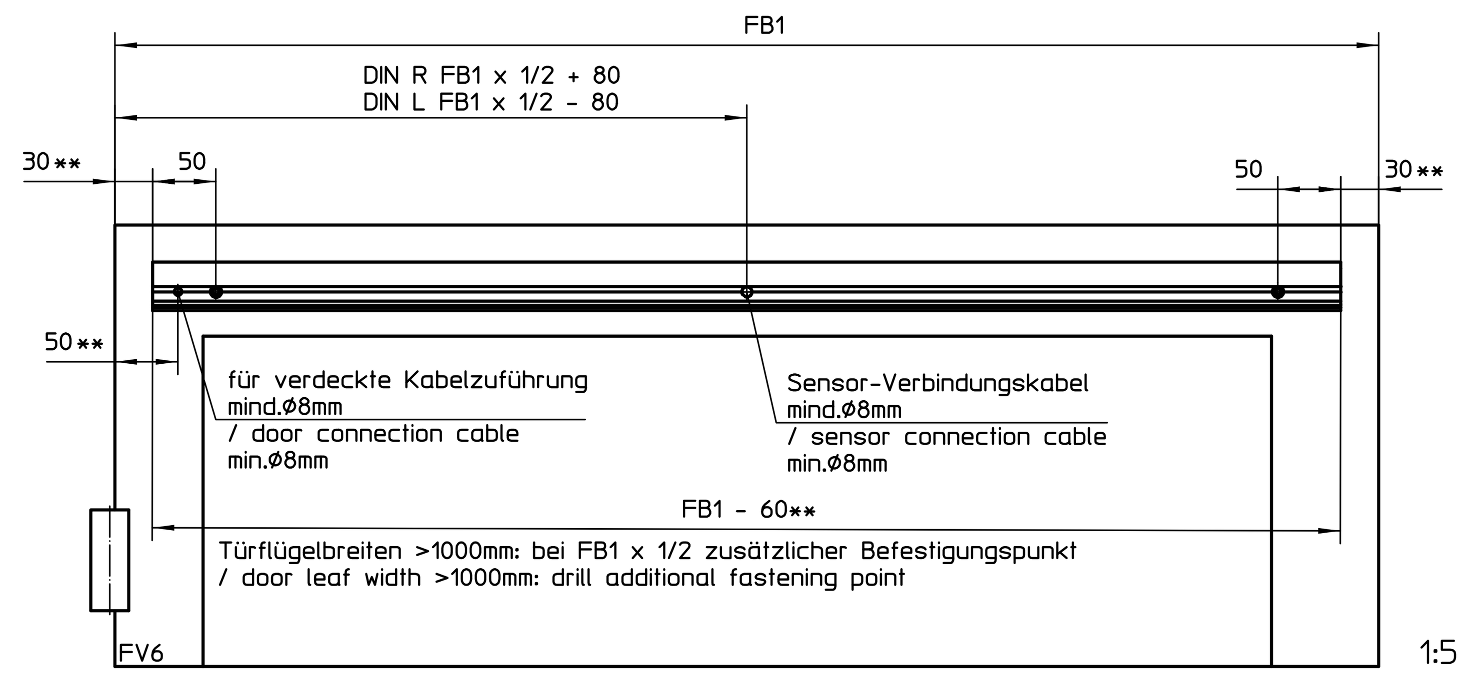

GC 338* Bandseite mit Sensorrollenschiene, Bohrungen für Befestigung und Kabel / GC 338* sensor-roller-guide on hinge side, holes for fixing and cable

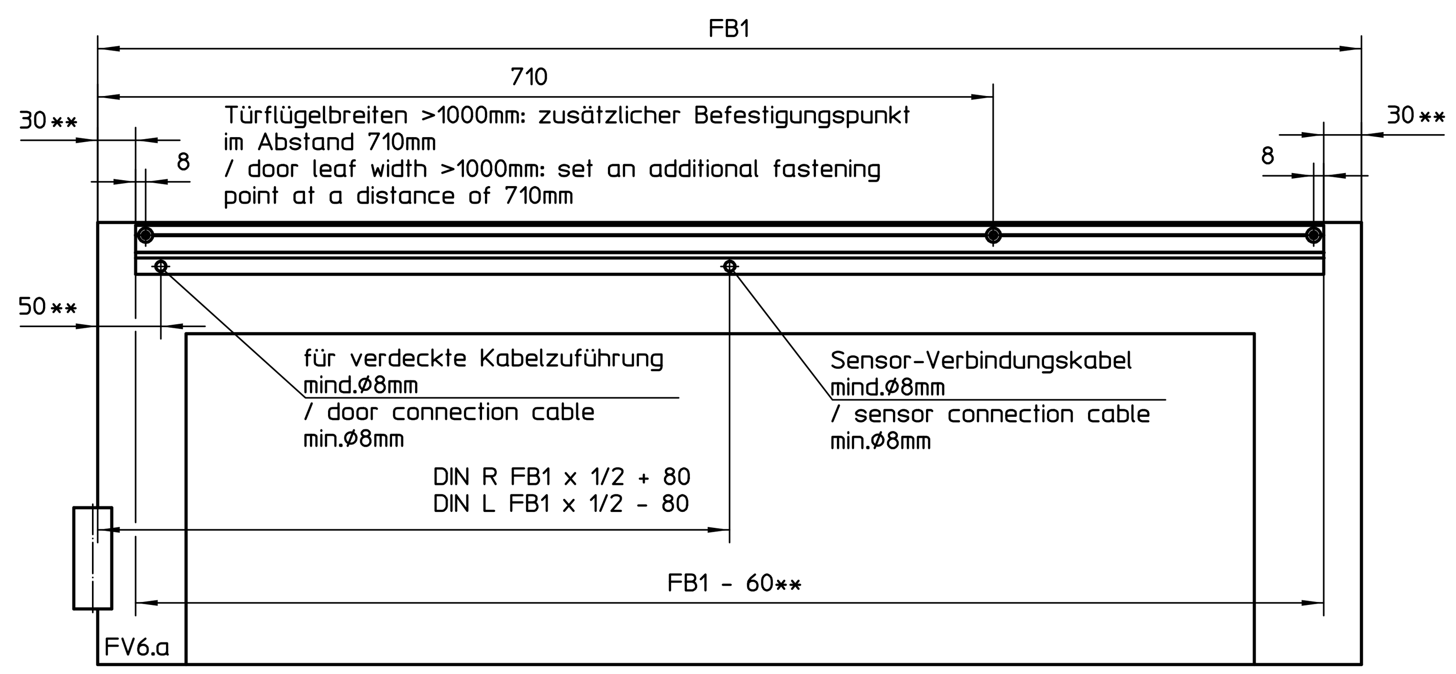

GC 338* Bandgegenseite, Bohrungen für Befestigung und Kabel / GC 338* sensor on opposite hinge side, holes for fixing and cable

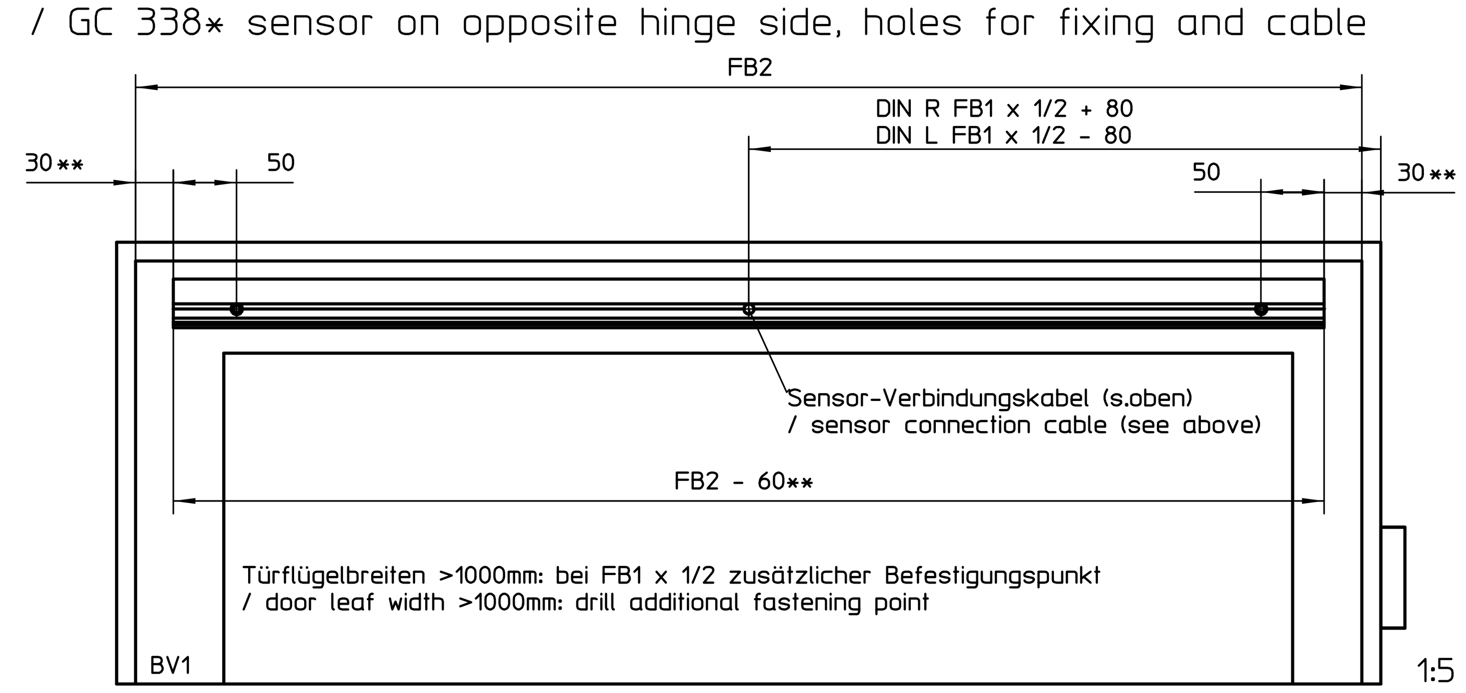

Befestigung / fixing	Metalltür / metal door	Holztür / wooden door
	Einnietmutter und Senkschraube / clinch nut and countersunk screw	Holzschraube / countersunk wood screw
Montageplatte / mounting plate	8x M6	8x Ø6
Rollenschiene / roller track	2x M5	2x Ø5
Sensorollenschiene / sensor-roller track	2x M5 3x M5, (FB > 1000mm)	2x Ø5 3x Ø5, (FB > 1000mm)

AV	X1	X2	X3
0	36	92	25
30	66	122	55
50	86	142	75

02

Sensoren/ sensors		S1	S2
GC 338	min.	68mm	41mm
GC 335	min.	68mm	41mm
GC 334	min.	74mm	---

AV= Achsverlängerung / lengthening spindle

Beispiel mit Anbausatz und integriertem Rauchschalter / example with cover extension and integrated smoke switch

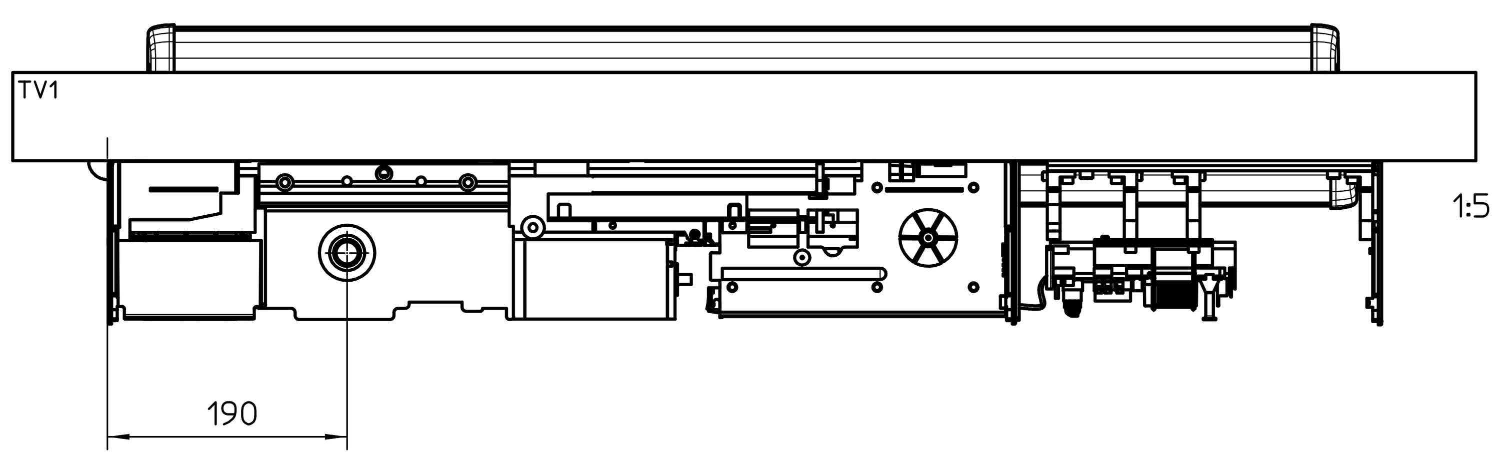

Normen und gesetzliche Vorschriften:
- Gem. der EU-Maschinenrichtlinie 2006/42/EG muß eine Sicherheitsanalyse (Gefahrenanalyse) für die Türanlage durchgeführt werden. Nähere Informationen dazu auf www.geze.de
- Montage- und Serviceanleitung sowie die übrigen Produktunterlagen Powerturn sind zu beachten.

Für die Bundesrepublik Deutschland gilt zusätzlich:
- DIN 18650 / EN 16005
- ASR A1.7, Richtlinien für kraftbetätigte Fenster, Türen und Tore
- gesetzliche Bestimmungen und weiterführende Normen

Für andere Länder sind die jeweils geltenden Vorschriften einzuhalten.
Anwendungsrichtlinien:
- Die Anwendungsvorschriften der Türhersteller sind einzuhalten.
- Sichere Befestigung vorsehen

Standards and legal regulations.
- In accordance to EU Machine Directive 2006/42/EG, a safety analysis (danger analysis) must be accomplished. For further informations see www.geze.de
- The fitting and service instructions as well as the other product documents Powerturn must be observed.

For the Federal Republic of Germany, in particular:
- DIN 18650 / EN 16005
- ASR A1.7 "Guidelines for power-operated windows, doors and gates
- further legal regulations and standards

Guidelines for application:
- All application instruction of the door manufacturer must be followed.
- Fix all components tightly

Beispiel Anbausatz mit geteilter Haube
Länge Anbausatz LT = 291mm entspricht
Gesamtl. inkl. Antrieb LD = 1010mm
Länge Haube KH = 288mm (LT-3)
Länge Montageplatte KP = 258mm (LT-33)

example cover extension with separate cover
length cover extension LT = 291mm conform to
total length, incl. drive LD = 1010mm
length of cover KH = 288mm (LT-3)
length of mounting plate KP = 258mm (LT-33)

Beispiel Anbausatz mit durchgehender
Gesamtl. inkl. Antrieb LD = 1010mm
Länge durchgehende Haube KHD = 1004mm (LD-6)
Länge Montageplatte KP = 258mm (LD-752)

example cover extension with continuous cover
total length, incl. drive LD = 1010mm
length of continuous cover KHD = 1004mm (LD-6)
length of base plate KP = 258mm (L2-752)

FB1= Tür-Flügelbreite Bandseite / leaf width hinge side
FB2= Tür-Flügelbreite Bandgegenseite / leaf width opposite hinge side

LT= Länge Anbausatz (inkl. Seitendeckel) lt.Konfiguration / length cover extension incl. side plate acc. konfig.
LD= Länge Antrieb gesamt (inkl.Seitendeckeln) bei durchgehender Haube lt.Konfiguration / length drive complete (incl.side plates) in case of continuous cover acc. configuration

Original-Blattgröße DIN A1 / size of leaf DIN A1

Diese Zeichnung entspricht dem Entwicklungsstand des Zeichnungsdatums bzw. der letzten Änderungseintragung. Aus der Benutzung der Zeichnung können keine Ansprüche, gleich welcher Art, einschließlich Schadenersatzansprüche, abgeleitet und gegen GEZE geltend gemacht werden. Die Zeichnung bleibt unser Eigentum und ist Dritten nur für die Vertragsdauer zur Benutzung überlassen. Sämtliche sich aus der Zeichnung ergebenden Ansprüche stehen ausschließlich GEZE zu. Ohne vorherige Zustimmung von GEZE darf diese Zeichnung weder vervielfältigt noch Dritten zugänglich gemacht werden.
This drawing shows the actual state of product development at the date of the drawing or the revision date. No claims for damages in any form can be made against GEZE as a result of the interpretation of this drawing. This drawing remains the property of GEZE and is made available to third parties only for the duration of contractual obligations. All rights connected with this drawing remain in possession of GEZE. This drawing may not be copied or handed over to third parties without the express consent of GEZE.

Papierausdrucke dieser Zeichnung unterliegen nicht dem Änderungsdienst! Printed drawings are not revision controlled!

EMPB = Erstmusterprüfbericht /Initial sample test report

EMPB	Dok.version / doc.version	Datum / date	Name / name	Mitteilungs-Nr. / Doc. change no.
	02	05.03.20	U3663	3063
	01	10.04.15	tba2	1228
	00	10.11.14	tba2	*

GEZE GmbH, P.O. Box 13 63, 71226 Leonberg, Germany
vertraulich / confidential
Benennung / designation: Powerturn mit Rollenschiene, Kopfmontage Bandseite
Powerturn, transom mounting, hinge side, roller track

	Datum/date	Name
erstellt / drawn	05.03.20	U3663
Frg. Prod./Rel. Prod	18.03.20	tba2

Blatt / von sheet / of: 1 / 1
Maßstab scale: 1:5
Material-Nr. ID-no.: 70109-ep
Frg. Prod./Rel. Prod
Zeichnungs-Nr. / document-no.: 70109-ep01