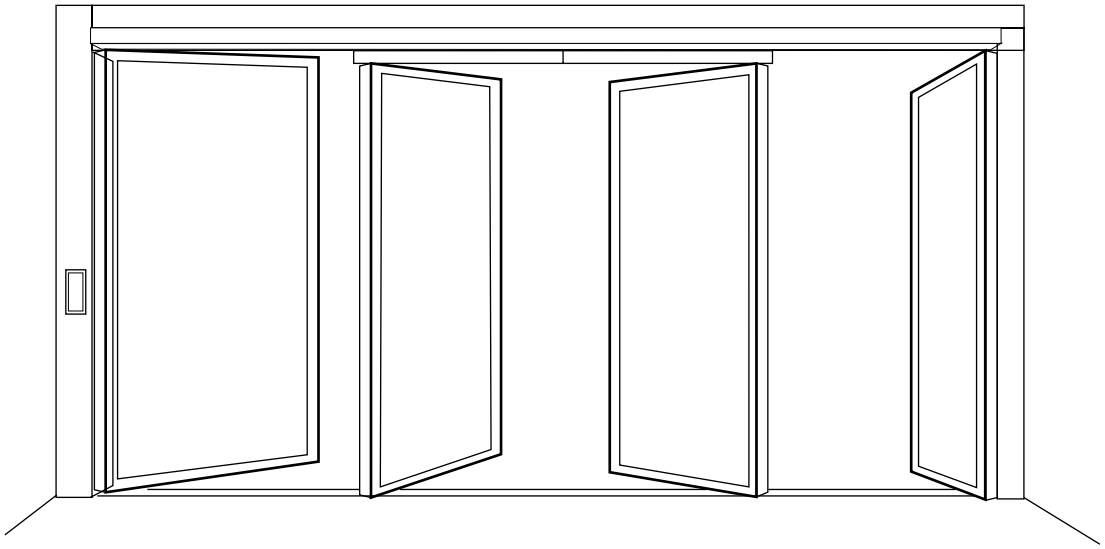

Slimdrive SL-BO TSA360NT-BO

ES Esquema de conexiones complementario

Electrónica de puerta DCU1 para puertas correderas automáticas con herraje batiente (Break-Out) en ambulancias

GEZE

Índice

Símbolos y medios de representación 3

Validez 3

Responsabilidad del producto 3

Indicaciones 3

1 Sensor Break-Out y sensor de seguridad Apertura 4
1.1 Sensor Break-Out 4
1.2 Sensor Break-Out y sensor de seguridad Apertura 4
1.3 Sensor Break-Out con pulsador infrarrojo en abanico activado GC333 4
1.4 Sensor Break-Out con pulsador infrarrojo en abanico activado PRESENCE S 5
1.5 Sensor Break-Out con pulsador infrarrojo en abanico activado AIR30 5

Símbolos y medios de representación

A fin de obtener un correcto manejo, las informaciones y las indicaciones técnicas importantes están especialmente realzadas.

Símbolo	Significado	
	Significa "Aviso importante" Informaciones para la prevención de daños materiales, para la comprensión o para la optimización de los procesos del trabajo.	
	Significa "información adicional"	
▶	Símbolo para una acción: Aquí usted debe hacer algo. ▶ Mantenga el orden sucesivo en caso de varios pasos de acción.	
DIN 18650	Conforme con DIN 18650	Símbolo en una tabla o con respecto a una información sobre sensores de seguridad.
DIN 18650	No conforme con DIN 18650	Símbolo en una tabla o con respecto a una información sobre sensores de seguridad que no satisfacen la norma DIN 18650.
	Vías de emergencia y salvamento	Símbolo en una tabla o con respecto a una información, que rige sólo para puertas de vías de emergencia y salvamento.

Validez

Válido para equipos con
- Hardware DCU1 Rev. D
- Software DCU1 V3.2

Responsabilidad del producto

Se respetará la información contenida en este folleto (datos de productos y utilización según reglamento, uso incorrecto, rendimiento del producto, mantenimiento del producto, obligaciones sobre información e instrucción) conforme a la responsabilidad de productos del fabricante definida en la ley de responsabilidad de productos. La no observancia exime al fabricante de su responsabilidad.

Indicaciones

- Este esquema de conexiones es válido como complemento al esquema de conexiones DCU1, DCU1-2M.
- Antes de la puesta en servicio, ajustar el parámetro para el tipo de accionamiento al Breakout del tipo de accionamiento respectivo.
- Observar el contenido de la "Directiva sobre puertas corredizas automáticas en vías de salvamento (AutSchR)":
  - El selector de programa debe estar protegido contra acceso no autorizado, p.ej. mediante montaje de un selector de llave para el bloqueo del selector de programa.
  - Las funciones bloqueo de emergencia, esclusa y cortaviento no se permiten para puertas corredizas automáticas en vías de salvamento.
  - El bloqueo de la puerta con un conmutador no es posible.
  - El bloqueo automático con un reloj programador no es posible.
  - No está disponible la función "Farmacia" en las entradas parametrables.

1 Sensor Break-Out y sensor de seguridad Apertura

- Sensor Break-Out, Núm. de mat. 076114.
- Los sensores Break-Out controlan la posición de la hoja giratoria. Estos se conectan a las entradas SIO1 ó SIO2 junto con los sensores de seguridad Apertura en caso de que estén presentes.
- Al accionar un sensor Break-Out, la puerta se detiene al abrir y al cerrar.
- Sensores Break-Out:
  - El SIO 1 se configura automáticamente
  - El SIO 2, si se usa, se debe configurar en el tipo de contacto Abridor y la función Break-Out.
- Con la parte lateral cerrada la salida del sensor Break-Out está abierta. La entrada SIO1 ó SIO2 está conectada a GND.

1.1 Sensor Break-Out

- En puertas de 1 hoja se monta un sensor Break-Out (SIO1), en caso de que esté presente se conecta un sensor de seguridad Apertura a SIO2.
- En puertas de 2 hojas se montan dos sensores Break-Out (salidas SIO1 y SIO2 de la electrónica).

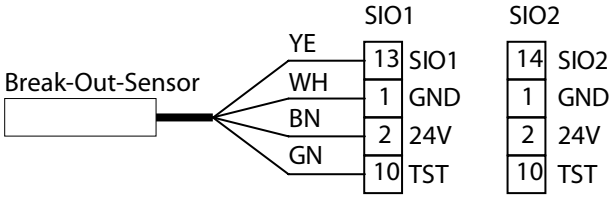

1.2 Sensor Break-Out y sensor de seguridad Apertura

- Pueden conectarse dos sensores Break-Out y dos sensores de seguridad Apertura (entradas SIO1 y SIO2 de la electrónica).
- En la detección la salida del sensor de seguridad Apertura está abierta. La entrada SIO1 ó SIO2 está conectada a GND.
- Al accionar un sensor Break-Out o un sensor de seguridad Apertura, la puerta se detiene al abrir y al cerrar.
- Indicador de error, ver esquema de conexiones.

1.3 Sensor Break-Out con pulsador infrarrojo en abanico activado GC333

- Otras indicaciones, ver esquema de conexiones DCU1, DCU1-2M, sensor de seguridad Apertura, GC333.
- ▶ Aislar la regleta adicionalmente con tubo termoretráctil.

1 sin asignar
2 Cortina IR

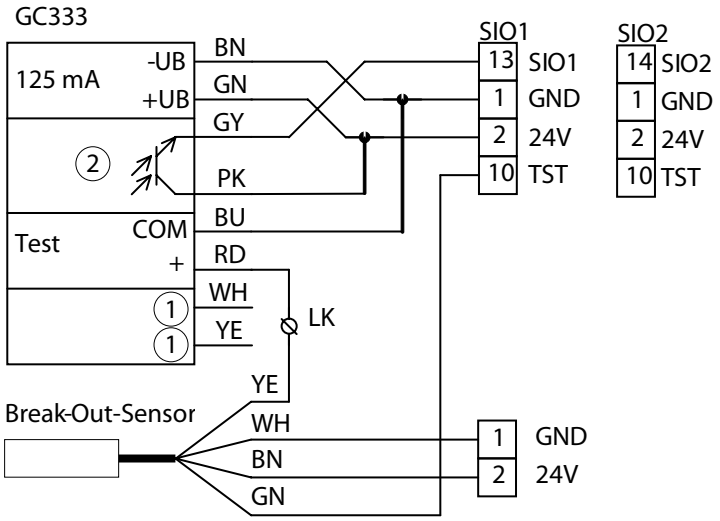

1.4 Sensor Break-Out con pulsador infrarrojo en abanico activado PRESENCE S

- Otras indicaciones, ver esquema de conexiones DCU1, DCU1-2M, sensor de seguridad Apertura, PRESENCE S.
- ▶ Aislar la regleta adicionalmente con tubo termoretráctil.

1 sin asignar
2 Cortina IR

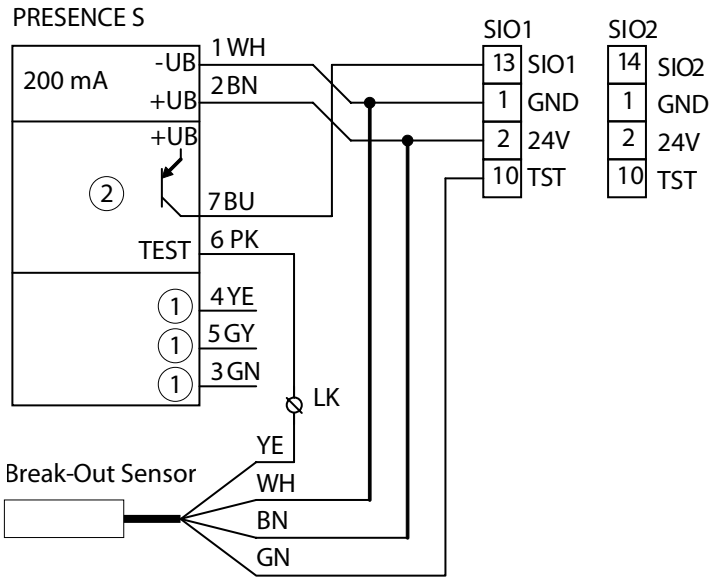

1.5 Sensor Break-Out con pulsador infrarrojo en abanico activado AIR30

- Otras indicaciones, ver esquema de conexiones DCU1, DCU1-2M, sensor de seguridad Apertura, AIR30.
- ▶ Aislar la regleta adicionalmente con tubo termoretráctil.

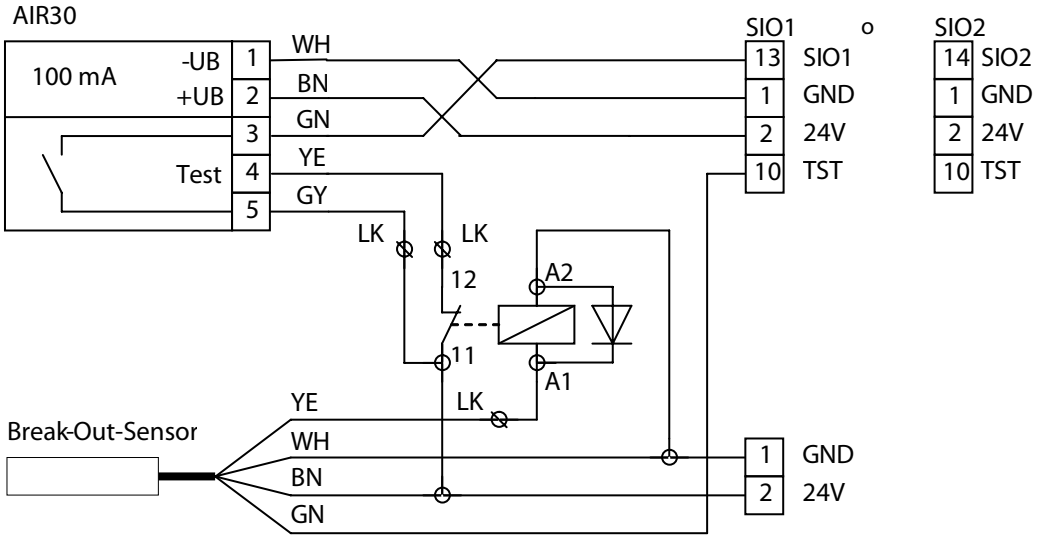

Germany
GEZE Sonderkonstruktionen GmbH
Planken 1
97944 Boxberg-Schweigern
Tel. +49 (0) 7930-9294-0
Fax +49 (0) 7930-9294-10
E-Mail: sk.de@geze.com

Germany
GEZE GmbH
Niederlassung Nord/Ost
Bühringstraße 8
13086 Berlin (Weissensee)
Tel. +49 (0) 30-47 89 90-0
Fax +49 (0) 30-47 89 90-17
E-Mail: berlin.de@geze.com

Germany
GEZE GmbH
Niederlassung West
Nordsternstraße 65
45329 Essen
Tel. +49 (0) 201-83082-0
Fax +49 (0) 201-83082-20
E-Mail: essen.de@geze.com

Germany
GEZE GmbH
Niederlassung Mitte
Adenauerallee 2
61440 Oberursel (b. Frankfurt)
Tel. +49 (0) 6171-63610-0
Fax +49 (0) 6171-63610-1
E-Mail: frankfurt.de@geze.com

Germany
GEZE GmbH
Niederlassung Süd
Breitwiesenstraße 8
71229 Leonberg
Tel. +49 (0) 7152-203-594
Fax +49 (0) 7152-203-438
E-Mail: leonberg.de@geze.com

Germany
GEZE Service GmbH
Reinhold-Vöster-Straße 25
71229 Leonberg
Tel. +49 (0) 7152-9233-0
Fax +49 (0) 7152-9233-60
E-Mail: service-info.de@geze.com

Germany
GEZE Service GmbH
Niederlassung Berlin
Bühringstraße 8
13086 Berlin (Weissensee)
Tel. +49 (0) 30-470217-30
Fax +49 (0) 30-470217-33
E-Mail: service-info.de@geze.com

Austria
GEZE Austria GmbH
Wiener Bundesstrasse 85
5300 Hallwang b. Salzburg
Tel. +43-(0)662-663142
Fax +43-(0)662-663142-15
E-Mail: austria.at@geze.com

Baltic States
GEZE GmbH Baltic States office
Dzelzavas iela 120 S
1021 Riga
Tel. +371 (0) 67 89 60 35
Fax +371 (0) 67 89 60 36
E-Mail: office-latvia@geze.com

Benelux
GEZE Benelux B.V.
Steenoven 36
5626 DK Eindhoven
Tel. +31-(0)40-26 290-80
Fax +31-(0)40-26 290-85
E-Mail: benelux.nl@geze.com

Bulgaria
GEZE Bulgaria - Trade
Representative Office
61 Pirinski Prohod, entrance „B“,
4th floor, office 5,
1680 Sofia
Tel. +359 (0) 24 70 43 73
Fax +359 (0) 24 70 62 62
E-Mail: office-bulgaria@geze.com

China
GEZE Industries (Tianjin) Co., Ltd.
Shuangchenzhong Road
Beichen Economic Development
Area (BEDA)
Tianjin 300400, P.R. China
Tel. +86(0)22-26973995-0
Fax +86(0)22-26972702
E-Mail: Sales-info@geze.com.cn

China
GEZE Industries (Tianjin) Co., Ltd.
Branch Office Shanghai
Unit 25N, Cross Region Plaza
No. 899, Ling Ling Road,
XuHui District
200030 Shanghai, P.R. China
Tel. +86 (0)21-523 40 960
Fax +86 (0)21-644 72 007
E-Mail: chinasales@geze.com.cn

China
GEZE Industries (Tianjin) Co., Ltd.
Branch Office Guangzhou
Room 17C3
Everbright Bank Building, No.689
Tian He Bei Road
510630 Guangzhou, P.R. China
Tel. +86(0)20-38731842
Fax +86(0)20-38731834
E-Mail: chinasales@geze.com.cn

China
GEZE Industries (Tianjin) Co., Ltd.
Branch Office Beijing
Room 1001, Tower D
Sanlitun SOHO
No. 8, Gongti North Road,
Chaoyang District,
100027 Beijing, P.R.China
Tel. +86-(0)10-5935 9300
Fax +86-(0)10-5935 9322
E-Mail: chinasales@geze.com.cn

France
GEZE France S.A.R.L.
ZAC de l'Orme Rond
RN 19
77170 Servon
Tel. +33-(0)1-606260-70
Fax +33-(0)1-606260-71
E-Mail: france.fr@geze.com

Hungary
GEZE Hungary Kft.
Bartók Béla út 105-113.
Budapest
H-1115
Tel. +36 (1) 481 4670
Fax +36 (1) 481 4671
E-Mail: office-hungary@geze.com

Iberia
GEZE Iberia S.R.L.
Pol. Ind. El Pla
C/Comerc, 2-22, Nave 12
08980 Sant Feliu de Llobregat
(Barcelona)
Tel. +34 9-02 19 40 36
Fax +34 9-02 19 40 35
E-Mail: info@geze.es

India
GEZE India Private Ltd.
MF2 & 3, Guindy Industrial Estate
Ekkattuthangal
Chennai - 600 097
Tamilnadu
Tel. +91 (0) 44 30 61 69 00
Fax +91 (0) 44 30 61 69 01
E-Mail: office-india@geze.com

Italy
GEZE Italia Srl
Via Giotto, 4
20040 Cambiago (MI)
Tel. +3902950695-11
Fax +3902950695-33
E-Mail: italia.it@geze.com

Italy
GEZE Engineering Roma Srl
Via Lucrezia Romana, 91
00178 Roma
Tel. +3906-7265311
Fax +3906-72653136
E-Mail: roma@geze.biz

Kazakhstan
GEZE Central Asia
050061, Almaty, Kasakhstan
Rayimbek ave. 348, A, office 310
Tel. +7 (0) 72 72 44 78 03
Fax +7 (0) 72 72 44 78 03
E-Mail: office-kazakhstan@geze.com

Poland
GEZE Polska Sp.z o.o.
ul. Annopol 21
03-236 Warszawa
Tel. +48 (0)22 440 4 440
Fax +48 (0)22 440 4 400
E-Mail: geze.pl@geze.com

Romania
GEZE Romania S.R.L.
IRIDE Business Park
Building nr. 10, level 2
Str. Dimitrie Pompei nr. 9–9a
RO-020335 Bucharest, sector 2
Tel. +40 (0) 316 201 257
Fax +40 (0) 316 201 258
E-Mail: office-romania@geze.com

Russian Federation
GEZE GmbH Representative
Office Russia
Gamsonovskiy Per. 2
115191 Moskau
Tel. +7 (0) 495 933 06 59
Fax +7 (0) 495 933 06 74
E-Mail: office-russia@geze.com

Scandinavia – Sweden
GEZE Scandinavia AB
Mallslingan 10
Box 7060
18711 Täby, Sweden
Tel. +46(0)8-7323-400
Fax +46(0)8-7323-499
E-Mail: sverige.se@geze.com

Scandinavia – Norway
GEZE Norway
Industriveien 34 B
2072 Dal
Tel. +47(0)639-57200
Fax +47(0)639-57173
E-Mail: norge.se@geze.com

Scandinavia – Finland
GEZE Finland
Postbox 20
15871 Hollola
Tel. +358(0)10-4005100
Fax +358(0)10-4005120
E-Mail: finland.se@geze.com

Scandinavia – Denmark
GEZE Denmark
Mårkærvej 13 J-K
2630 Taastrup
Tel. +45(0)46-323324
Fax +45(0)46-323326
E-Mail: danmark.se@geze.com

Singapore
GEZE (Asia Pacific) Pte, Ltd.
21 Bukit Batok Crescent
No. 23-75, Wcega Tower,
Singapore 658065
Tel. +65-6846 1338
Fax +65-6846 9353
E-Mail: gezesea@geze.com.sg

South Africa
DCLSA Distributors (Pty.) Ltd.
118 Richards Drive, Midrand,
Halfway House Ext. 111
P.O. Box 7934
Midrand 1685
Tel. +27(0)113158286
Fax +27(0)113158261
E-Mail: info@dclsa.co.za

Switzerland
GEZE Schweiz AG
Bodenackerstrasse 79
4657 Dulliken
Tel. +41-(0)62-2855400
Fax +41-(0)62-2855401
E-Mail: schweiz.ch@geze.com

Turkey
GEZE GmbH Türkiye - İstanbul
İrtibat Bürosu
Ataşehir Bulvarı, Ata 2/3
Plaza Kat: 9 D: 84 Ataşehir
Kadıköy / İstanbul
Tel. + 90 (0) 21 64 55 43 15
Fax + 90 (0) 21 64 55 82 15
E-Mail: office-turkey@geze.com

Ukraine
Repräsentanz GEZE Ukraine TOV
ul. Viskoznaya, 17, building 93-B,
office 12
02094 Kiev
Tel. +38 (0) 44 501 22 25
Fax +38 (0) 44 499 77 25
E-Mail: office-ukraine@geze.com

United Arab Emirates/GCC
GEZE Middle East
P.O. Box 17903
Jebel Ali Free Zone
Dubai
Tel. +971(0)4-8833112
Fax +971(0)4-8833240
E-Mail: geze@emirates.net.ae

United Kingdom
GEZE UK Ltd.
Blenheim Way
Fradley Park
Lichfield
Staffordshire WS13 8SY
Tel. +44(0)1543443000
Fax +44(0)1543443001
E-Mail: info.uk@geze.com

GEZE GmbH
P.O.Box 1363
Reinhold-Vöster-Straße 21–29
71229 Leonberg
Germany

Tel.: 0049 7152 203-0
Fax: 0049 7152 203-310
www.geze.com

138543-03

Der Maßstab DIN ISO 9001 unseres Handelns

GEZE