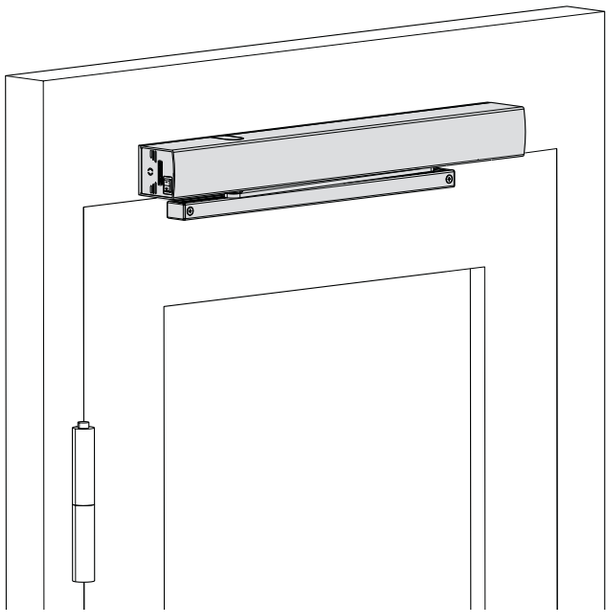

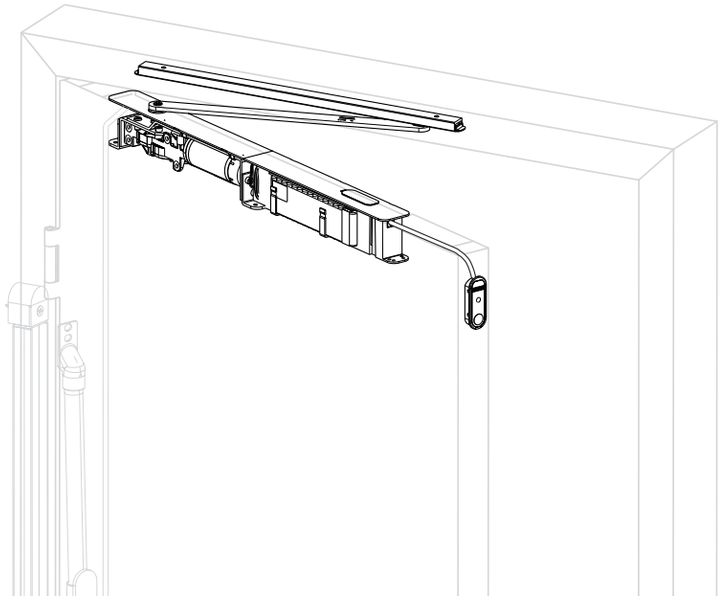

ECturn & ECturn Inside

Instrucciones de servicio originales

ES Manual de usuario

196259-00

GEZE

210623_GEZE_ID 196259-00_134080-02_151880-00_BHB-ECturn_ES.indd 1

8/5/2021 5:21:31 PM

Tabla de contenido

1 Introducción 3
1.1 Símbolos y medios de representación 3
1.2 Responsabilidad del producto 3
1.3 Casos especiales 3
1.4 Información adicional 3
1.5 Denominativos 4

2 Indicaciones de seguridad 5

3 Descripción 6
3.1 Tipos de montaje y variantes 6
3.2 Construcción 6
3.3 Sinopsis de los modos de funcionamiento 8
3.4 Elementos de mando 8
3.5 Puerta en modo normal 10

4 Uso 12
4.1 Elegir modo de funcionamiento 12

5 Subsanación de averías 14

6 Limpieza y mantenimiento 15
6.1 Limpieza 15
6.2 Mantenimiento 15
6.3 Comprobación por parte de técnicos expertos 15

7 Eliminación de desechos 16

8 Características técnicas 17

210623_GEZE_ID 196259-00_134080-02_151880-00_BHB-ECturn_ES.indd 2 8/5/2021 5:21:32 PM

1 Introducción

1.1 Símbolos y medios de representación

Avisos de advertencia

En estas instrucciones se emplean avisos de advertencia, para advertirle ante posibles daños materiales y personales.

- ▶ Lea y observe siempre estos avisos de advertencia.
- ▶ Cumpla todas las medidas a tomar que están marcadas con el símbolo y el aviso de advertencia.

Símbolo de advertencia	Aviso	Significado
⚠	**CUIDADO**	Riesgos para las personas. Su incumplimiento puede causar lesiones leves.

Otros símbolos y medios de representación

A fin de obtener un correcto uso, las informaciones y las indicaciones técnicas importantes están especialmente realzadas.

Símbolo	Significado
❗	Significa "Indicación importante"
ℹ	Significa "Información adicional"
▶	Símbolo para una acción: Aquí usted debe hacer algo. ▶ Mantenga el orden sucesivo en caso de varios pasos de acción.

1.2 Responsabilidad del producto

Se respetará la información contenida en este folleto (datos de productos y utilización según reglamento, uso incorrecto, rendimiento del producto, mantenimiento del producto, obligaciones sobre información e instrucción) conforme a la responsabilidad de productos del fabricante, definida en la ley de responsabilidad de productos. El incumplimiento exime al fabricante de su responsabilidad.

1.3 Casos especiales

En algunos casos, como p.ej. con

- cableado especial
- ajustes funcionales especiales (parámetros)
- software especial

los datos pueden diferir de los expuestos en este manual de usuario.

- ▶ Consulte en este caso al técnico de servicio encargado.

1.4 Información adicional

En los siguientes diagramas encontrará información para la puesta en marcha y el servicio:

- Diagrama de conexiones ECturn / ECturn Inside
- Instrucciones de montaje ECturn / ECturn Inside

210623_GEZE_ID 196259-00_134080-02_151880-00_BHB-ECturn_ES.indd 3 8/5/2021 5:21:32 PM

1.5 Denominativos

Término	Explicación
Lado de bisagras	Lado de la puerta en que se encuentran las bisagras, en las que está sujeta la hoja de la puerta. Normalmente el lado de la puerta que está en dirección de apertura.
Lado contrario bisagras	Lado de la puerta que se encuentra frente al lado de las bisagras. Normalmente el lado de la puerta que está en dirección de cierre.
Contactor	Pulsadores, conmutadores o detectores de movimientos para accionar el automatismo. Función de mando en el estado de funcionamiento "Automático". En el estado de funcionamiento "Noche"/"Off" el contacto no tiene función.
Contacto autorizado (KB)	Control de acceso (p.ej. contacto llave o dispositivo lector de tarjetas) para el mando del accionamiento de puerta mediante personas autorizadas. La función de mando está activada en los modos de funcionamiento "Automático" y "Noche".
Dispositivo de contacto con punto de contacto	Pulsador para abrir y cerrar la puerta. Función de mando sólo en el modo de funcionamiento "Automático". La puerta se abre automáticamente con la primera pulsación de tecla, y se cierra de nuevo automáticamente con la segunda pulsación de tecla. La función puede activarse en la puesta en marcha mediante parametrización.
Push & Go	Si la puerta se acciona manualmente en el modo de funcionamiento "Automático" fuera de la posición de cierre cuando la función Push&Go está activada, la puerta abre automáticamente en cuanto se sobrepasa un determinado ángulo de apertura ajustable.
Sensor de seguridad Apertura (SIO)	Indicador de presencia (p.ej. sensor infrarrojo activo) para protección del radio de giro de la puerta en dirección de apertura. El sensor está generalmente colocado sobre el lado de bisagras en la hoja de la puerta.
Sensor de seguridad Cierre (SIS)	Indicador de presencia (p.ej. sensor infrarrojo activo) para protección del radio de giro de la puerta en dirección de cierre. El sensor está generalmente colocado en la hoja de la puerta sobre el lado opuesto al de las bisagras.
Parada	Pulsador autobloqueante con el que, en caso de peligro, puede detenerse inmediatamente el automatismo. El accionamiento de puerta queda parado en la posición de momento, hasta que el usuario desbloquea el conmutador de parada, dando así fin al estado parado.
Cerradero eléctrico eléctrico	Cerradero eléctrico normalmente cerrado Ejecución como cerradero eléctrico de corriente alterna o corriente continua. Para accionar el automatismo, el cerradero eléctrico se activa mediante el control del automatismo, siempre y cuando la puerta se encuentre en posición de cierre. El cerradero eléctrico permanece activado, hasta que la puerta sale del estado cerrado. Cerradero eléctrico normalmente abierto Ejecución como cerradero eléctricocerradero eléctrico de corriente continua. El cerradero eléctrico se desactiva al accionar el automatismo, siempre y cuando la puerta se encuentre en posición de cierre. El cerradero eléctrico desactivado, hasta que la puerta sale de la posición de cierre.
Señal de estado del cerrojo	La señal de estado del cerrojo es un contacto integrado en el pestillo de la puerta que, con el cierre mecánico de la puerta, se acciona mediante el pestillo de la cerradura. Éste comunica al control que la puerta está mecánicamente bloqueada, y que por consiguiente no puede abrirse mediante el automatismo. La electrónica ignora en este caso los accionamientos a través de todos los contactos.

210623_GEZE_ID 196259-00_134080-02_151880-00_BHB-ECturn_ES.indd 4 8/5/2021 5:21:33 PM

2 Indicaciones de seguridad

Antes de la puesta en marcha de la puerta, leer y observar exactamente este manual de usuario. Además, observar especialmente siempre las siguientes indicaciones de seguridad:

- Los trabajos de montaje, de mantenimiento y de reparación prescritos deben ser ejecutados por técnicos expertos que hayan sido autorizados por GEZE.
- Para las pruebas de seguridad técnica se observarán las leyes y las especificaciones vigentes del país.
- Las modificaciones hechas por cuenta propia en la instalación excluyen a GEZE de toda responsabilidad por los daños resultantes.
- En combinación con productos de otro fabricante, GEZE no concede ninguna garantía.
- También en los trabajos de reparación y mantenimiento deberán utilizarse únicamente piezas originales de GEZE.
- La conexión a la tensión de red debe ser realizada solamente por un electricista competente. Realizar la conexión a la red y la comprobación de la toma de tierra según norma DIN VDE 0100--610.
  Excepción: si el automatismo de puerta batiente ECturn se conecta a la tensión de red con el enchufe de alimentación montado, la conexión no precisa ser realizada por un electricista competente.
- Utilice un fusible automático de 10 A del lado de montaje como dispositivo de desconexión de la red.
- Proteger el selector de funciones contra acceso no autorizado.
- Si está conectada una batería:
  - Comprobar mensualmente el funcionamiento de la batería.
  - Llevar las baterías defectuosas al reciclaje.
- Si en el área de detección de los sensores de seguridad se realizan cambios (p.ej. se agregan o quitan objetos):
  - memorizar de nuevo el automatismo.
- Observar las directivas, normas y prescripciones específicas del país más recientes, en particular:
  - BGR 232 "Directivas para ventanas, puertas, portales accionados por fuerza motriz"
  - EN 16005 "Puertas automáticas peatonales - Seguridad de uso - Requisitos y métodos de ensayo"
  - VDE0100; parte 600 "Levantamiento de instalaciones de baja intensidad"
  - Prevención de accidentes, en particular BGV A1 "Principios de prevención" y BGV A2 "Instalaciones eléctricas y maquinaria".
- En lo relativo a la anchura de las vías de evacuación deberá observarse el Código Técnico de la Edificación (CTE) y la regulación de cada Comunidad Autónoma.

210623_GEZE_ID 196259-00_134080-02_151880-00_BHB-ECturn_ES.indd 5 8/5/2021 5:21:33 PM

3 Descripción

3.1 Tipos de montaje y variantes

- En el montaje en marco, el ECturn se puede instalar en el dintel o en el montaje en hoja, en la hoja de la puerta.
- El ECturn Inside se puede montar en la hoja de puerta o en el marco.
- El accionamiento de puerta hay en ejecución de hoja simple.
- Los elementos de mando están dispuestos individualmente.

3.2 Construcción

El sistema de puertas mostrado en la figura es sólo un esquema de la instalación.
Por razones técnicas no es posible mostrar aquí todas las posibilidades.
Los elementos de mando pueden disponerse individualmente.

ECturn

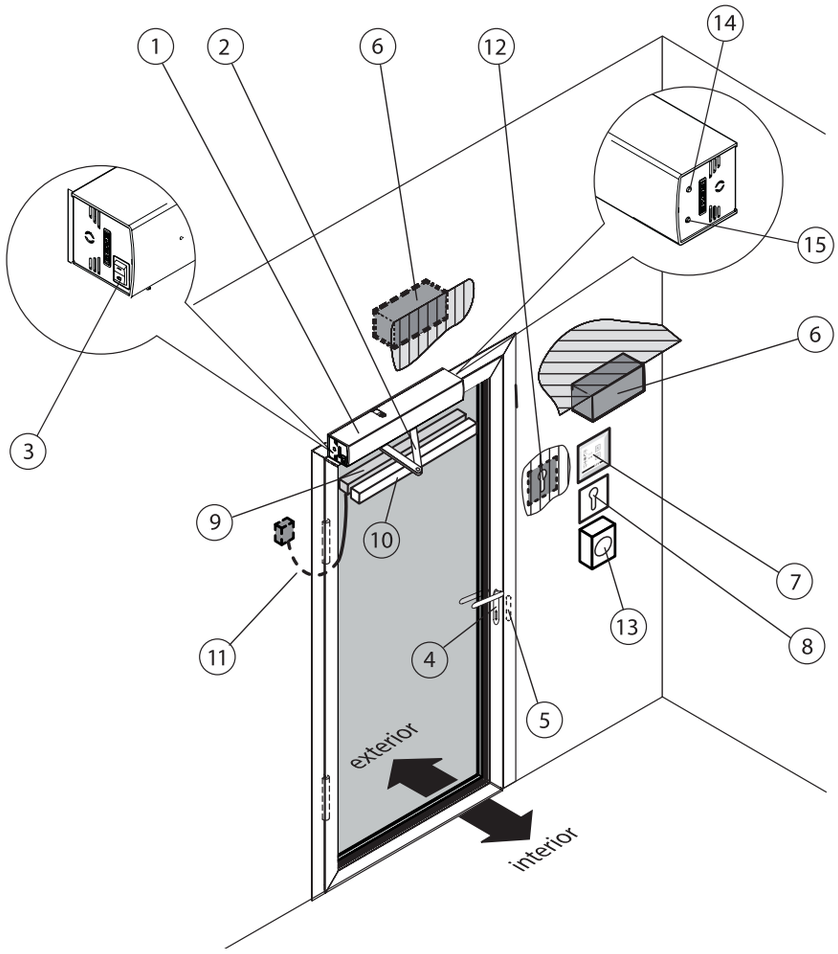

1 Automatismo
2 Brazo o guía
3 Interruptor principal
4 Maneta
5 Cerradero eléctrico (opcional)
6 Contacto (opcional)
7 Selector de funciones (opcional)
8 Contacto llave: Habilitación selector de funcionamiento (opcional)
9 Sensor de seguridad a la Apertura (SIO) (opcional)
10 Sensor de seguridad al Cierre (SIS) (opcional)
11 Cable de transmisión de la puerta (opcional)
12 Contacto autorizado (KB) (opcional)
13 Pulsador de parada (opcional)
14 Botón de modo de operación
15 LED de modo de funcionamiento

210623_GEZE_ID 196259-00_134080-02_151880-00_BHB-ECturn_ES.indd 6 8/5/2021 5:21:33 PM

ECturn Inside

Se presentan los componentes esenciales. Debido a la cantidad limitada de hilos en el montaje en la hoja de puerta sólo son posibles determinadas combinaciones (véase el diagrama de conexiones ECturn Inside).

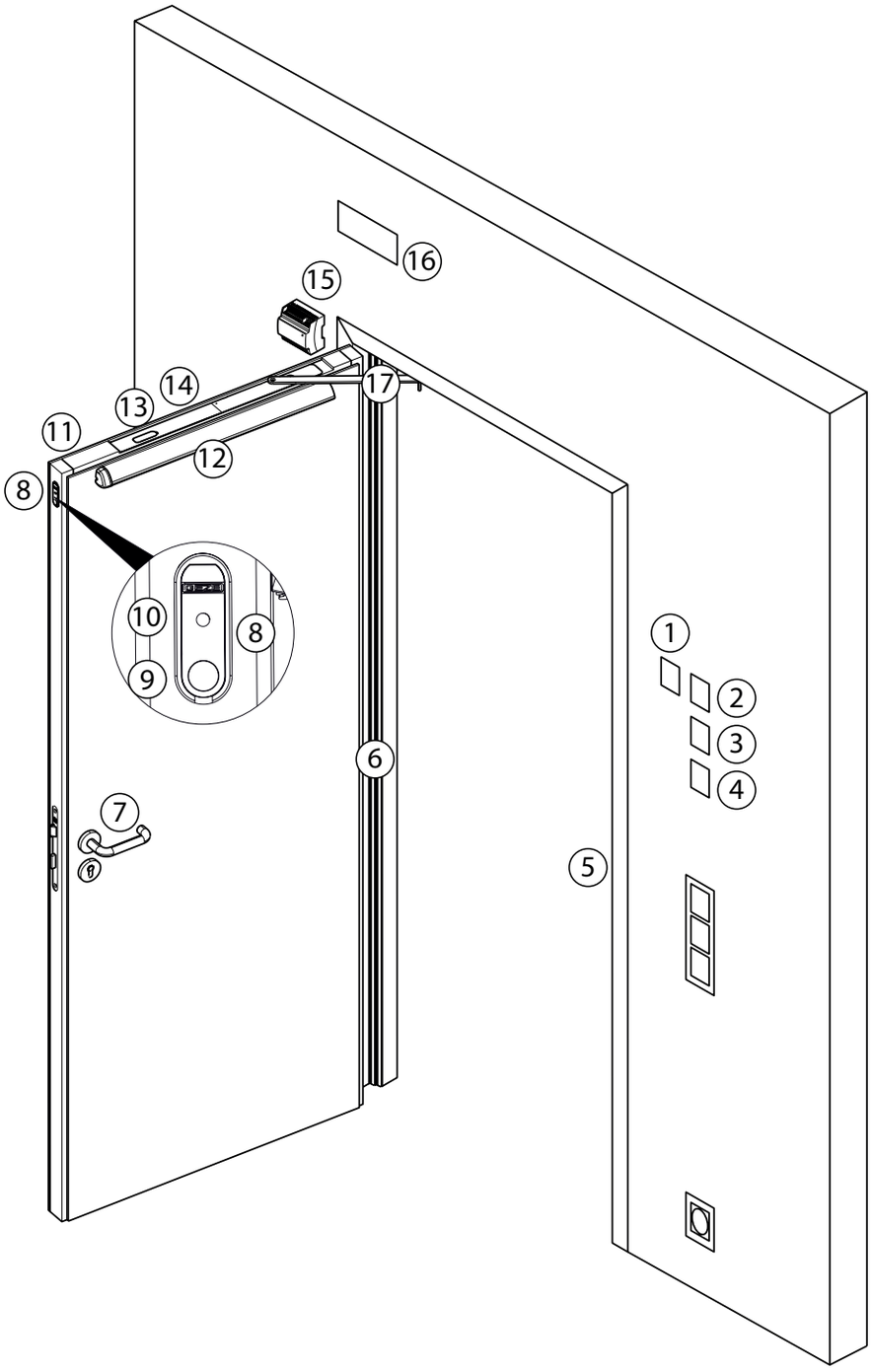

1 Contacto autorizado (opcional)
2 Selector de funciones (opcional)
3 Activación contacto llave selector de funciones (opcional)
4 Pulsador de parada (opcional)
5 Cerradero eléctrico eléctrico
6 Cable de transmisión de la puerta oculto (opcional)
7 Maneta
8 Conmutador de modos de funcionamiento en la tapa de control (estándar), dispuesto de forma alternativa, p. ej. en el borde de cierre principal (opcional)
9 Botón de modo de operación
10 Modo de funcionamiento LED
11 Sensor de seguridad apertura (dorso de la puerta)
12 Sensor de seguridad para cierre
13 Automatismo
14 Batería (opcional, en la hoja de puerta)
15 Fuente de alimentación (en la caja de montaje empotrado)
16 Contacto (opcional)
17 Palanca

210623_GEZE_ID 196259-00_134080-02_151880-00_BHB-ECturn_ES.indd 7 8/5/2021 5:21:34 PM

3.3 Sinopsis de los modos de funcionamiento

¡PRECAUCIÓN!
¡Riesgo de lesiones mediante choque y aplastamiento!
- Si la batería está conectada, el automatismo podrá mover la puerta a pesar de estar desconectado el suministro de red.

En el ECturn & ECturn Inside se pueden configurar los siguientes modos de funcionamiento:

Modo de funcionamiento	MPS/MPS-ST/ TPS**	DPS***		Explicaciones
		Pulsador	Display	
Automático			Au	La puerta abre y cierra de nuevo. Los dispositivos de accionamiento están activados. Véase también el capítulo 3.5.
Abertura permanente			do	La puerta queda abierta.
Noche			nA	La puerta abre y cierra sólo al accionarla con el contacto llave.
OFF	OFF	OFF	oF	La puerta está desbloqueada, las hojas pueden moverse a mano. Los dispositivos de accionamiento no están activados.

*) selector de funciones mecánico MPS/selector de funciones mecánico con contacto llave integrado MPS-ST (sólo ECturn Inside)

**) Selector de funcionamiento

***) Display programador

3.4 Elementos de mando

Los modos de funcionamiento se pueden configurar con los siguientes elementos de mando:
- Pulsador de modos de funcionamiento en el automatismo (véase el capítulo 3.4.1)
- Selector de funciones mecánico MPS con/sin contacto llave integrado (opcional) (véase el capítulo 3.4.2) sólo ECturn Inside
- Selector de funcionamiento (opcional) (véase el capítulo 3.4.4)
- Display programador (opcional) (véase el capítulo 3.4.3)
- Pulsador remoto (opcional) - en el canal de radio 1 para conectar entre los modos Automático y Abertura permanente (véase la documentación por separado Conexión vía control remoto automático)

3.4.1 Pulsador de modos de funcionamiento con indicador de modos de funcionamiento

Con el pulsador de modos de funcionamiento se puede seleccionar el modo de funcionamiento en el automatismo. El indicador del modo de funcionamiento se enciende en el color del modo de funcionamiento actual:

Indicadores de estado

Modo de funcionamiento	Color del indicador de los modos de funcionamiento
Apagado	-
Noche	Rojo
Automático	Verde
Abertura permanente	azul

Indicadores informativos y de errores

Estado	Color del indicador de los modos de funcionamiento
El control aún no ha sido motorizado	amarillo (luz permanente)
El control aún no ha sido inicializado	se ilumina en el color del modo de funcionamiento actual interrumpido periódicamente por dos breves impulsos intermitentes (1 Hz)
Hay uno o varios errores pendientes	parpadea rápidamente (10 Hz) en el color del modo de funcionamiento actual
El pulsador del modo de funcionamiento está desactivado	El indicador de modo de funcionamiento está desconectado

En el modo de funcionamiento Apagado no se muestra ningún error en el indicador de modos de funcionamiento.

210623_GEZE_ID 196259-00_134080-02_151880-00_BHB-ECturn_ES.indd 8 8/5/2021 5:21:34 PM

3.4.2 Selector de funciones mecánico MPS (opcional en el ECturn Inside)

- Conectable además al pulsador de modos de funcionamiento.

En el selector de funciones mecánico MPS se selecciona el modo de funcionamiento de la instalación y se muestra el programa correspondiente.
El selector de funciones mecánico es sin contacto e llave accesible para todos.

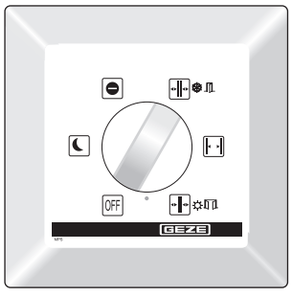

Selector de funciones mecánico MPS

En el selector de funciones mecánico MPS-ST está bloqueada la selección de los modos de funcionamiento cuando se ha extraído la llave suministrada.

Selector de funciones mecánico MPS-ST con contacto llave integrado

3.4.3 Selector de funcionamiento TPS (opcional)

- Conectable además al pulsador de modos de funcionamiento.

En el selector de funcionamiento se selecciona el estado de funcionamiento de la instalación y se muestra el programa correspondiente.

El selector de funcionamiento es sin contacto de llave accesible para todos. Si se desea, puede emplearse un contacto de llave adicional para el bloqueo.

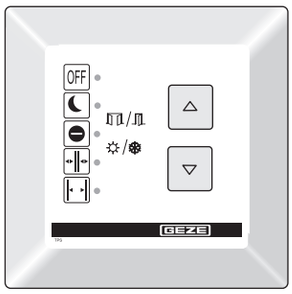

Selector de funcionamiento TPS

210623_GEZE_ID 196259-00_134080-02_151880-00_BHB-ECturn_ES.indd 9 8/5/2021 5:21:35 PM

3.4.4 Display programador (opcional)

- Conectable además al pulsador de modos de funcionamiento.

Si en el centro del display se muestra un punto, la puerta no se ha inicializado totalmente después de la conexión de la tensión de red.
La inicialización se realiza automáticamente cuanto el automatismo se abre y se cierra.

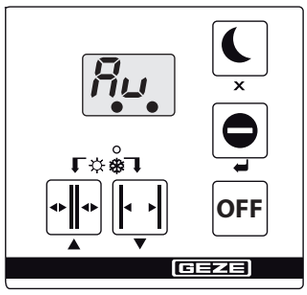

Display programador

3.5 Puerta en modo normal

En el modo de funcionamiento normal, la puerta se abre y cierra automáticamente.

Casos especiales
En determinados casos (p.ej. cableado especial, configuración especial de la función/parámetros, software especial), los datos pueden diferir de los expuestos en este manual de usuario.
▶ Consulte en este caso al técnico de servicio encargado.

¿Qué acontece?	¿Cómo reacciona la puerta?
Un dispositivo de accionamiento (pulsador, conmutador o detector de movimientos) se activa.	La puerta abre, espera el tiempo de apertura, y cierra de nuevo.
El sensor de seguridad Cierre (SIS) se acciona con la puerta abierta (p.ej. sensor infrarrojo).	La puerta queda abierta.
El sensor de seguridad Cierre (SIS) se acciona con la puerta que cierra.	Dependiendo de los parámetros configurados, la puerta se abrirá de nuevo inmediatamente o se detendrá.
El sensor de seguridad Apertura (SIO) se acciona con la puerta que abre.	La puerta se detiene y permanece en la posición hasta el fin del accionamiento (la puerta abre) o hasta el fin del tiempo de apertura (la puerta cierra).
El sensor de seguridad Apertura (SIO) se acciona con la puerta cerrada.	La puerta queda cerrada.
Una persona se dirige a la puerta abierta y el detector de movimientos se acciona.	La puerta queda abierta.
Una persona se dirige a la puerta que cierra y el detector de movimientos se acciona.	La puerta abre de nuevo inmediatamente.
La puerta topa con un obstáculo al abrir. El sensor de seguridad Apertura no ha sido activado.	La puerta queda parada, aguarda un momento e intenta otra vez desplazarse a menor velocidad a la posición abierta. Después la puerta cierra de nuevo.
La puerta topa con un obstáculo al cerrar. El sensor de seguridad Cierre no ha sido activado.	La puerta abre inmediatamente de nuevo, espera el tiempo de apertura, y cierra a menor velocidad. Al emplear el modo de cierrapuertas con sensor de seguridad al cierre desactivado, el automatismo presiona con la fuerza configurada contra el obstáculo.

Funciones de puerta complementarias

Conmutador/pulsador/acción	¿Qué función desempeña el conmutador/pulsador?
Conmutador de parada	La puerta para inmediatamente (en cualquier modo de funcionamiento) y mantiene la posición, hasta que se desbloquea el conmutador de parada.
Dispositivo de contacto Autorizado (KB, p.ej. contacto llave exterior)	La puerta abre una vez, y cierra de nuevo después de que transcurre el tiempo de apertura. El modo de funcionamiento configurado queda memorizado.

210623_GEZE_ID 196259-00_134080-02_151880-00_BHB-ECturn_ES.indd 10 8/5/2021 5:21:35 PM

Conmutador/pulsador/acción	¿Qué función desempeña el conmutador/pulsador?
Contacto llave del display programador	Si al display programador está conectado a un contacto de llave, con éste se puede bloquear o desbloquear el manejo del display programador.
Dispositivo de accionamiento con placa base	La puerta abre una vez, y cierra después de que transcurre el tiempo de apertura. El modo de funcionamiento configurado queda memorizado. Si la tecla en el canal de radio 1 se mantiene pulsada más de 5 s, el control conmuta al modo de funcionamiento DO. Después de accionar el pulsador durante al menos 5 s, el control conmuta de vuelta al modo de funcionamiento AU.
Punto de contacto	Con el punto de contacto se puede accionar la puerta automatizada. Punto de contacto normal: ▫ El contacto abre la puerta y ésta permanece en la posición abierta. ▫ El contacto cierra la puerta. Punto de contacto con tiempo de apertura: ▫ El contacto abre la puerta. ▫ El contacto cierra la puerta o ésta comienza a cerrarse tras el tiempo de apertura.
Control WC	Tras presionar el pulsador de codo en la parte exterior del baño se abre la puerta y se cierra automáticamente transcurrido el tiempo de apertura. Al accionar el pulsador en el baño, el sistema cambia al modo de funcionamiento Noche, por el cual el pulsador exterior no puede abrir la puerta. Al mismo tiempo, las luces indican que el baño está ocupado. El cerradero eléctrico evita que la puerta pueda ser abierta a mano desde el exterior. Accionando de nuevo el pulsador "interno" o mediante la apertura manual desde el interior se cancelará la función WC (modo de funcionamiento Noche) y el automatismo conmutará de nuevo al modo de funcionamiento Automático. Los indicadores de ocupado y las luces se apagan.
Push & Go	Si la puerta se acciona manualmente en el modo de funcionamiento "Automático" fuera de la posición de cierre cuando la función Push&Go está activada, la puerta abre automáticamente en cuanto se sobrepasa un determinado ángulo de apertura ajustable.
Push to close	Si la puerta se cierra manualmente durante el tiempo de apertura unos pocos grados con la función Push to close activada, ésta se cerrará hasta la posición de cierre automáticamente. Dependiendo de la configuración del parámetro, presionando manualmente algunos grados de la posición de apertura duradera, el modo de funcionamiento conmutará a Automático y la puerta se cerrará automáticamente.
Contacto K / Abertura permanente	La puerta abre una vez, y cierra después de que transcurre el tiempo de apertura. Se preserva el modo de funcionamiento AU. Si la tecla se mantiene pulsada más de 5 s, el control conmuta al modo de funcionamiento DO. Después de accionar de nuevo el pulsador, la electrónica conmuta de vuelta al modo de funcionamiento AU.

210623_GEZE_ID 196259-00_134080-02_151880-00_BHB-ECturn_ES.indd 11 8/5/2021 5:21:35 PM

4 Uso

4.1 Elegir modo de funcionamiento

4.1.1 Seleccionar el modo de funcionamiento en el pulsador de modo de funcionamiento

Cambiar el modo de funcionamiento

- Accione brevemente el pulsador de modos de funcionamiento (15) con el indicador de modos de funcionamiento. El indicador de modo de funcionamiento (14) conmuta al siguiente modo de servicio. El propio automatismo cambia el modo de funcionamiento solamente 1 s después de la última pulsación de tecla al nuevo modo de funcionamiento. Secuencia de modos de funcionamiento, en paréntesis el color del indicador de modos de funcionamiento: … ➔ OFF (–) ➔ Noche (rojo) ➔ Automático (verde) ➔ Abertura permanente (azul) ➔ OFF (–) ➔ Noche (rojo) ➔ … Debido al retardo de 1 s es posible, por ejemplo, cambiar el modo de funcionamiento de Automático a Abertura permanente a Noche sin que la puerta se abra en Abertura permanente.

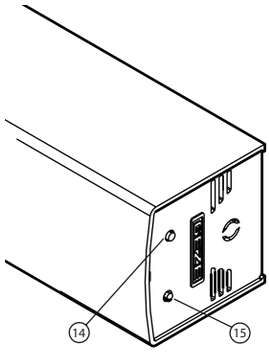

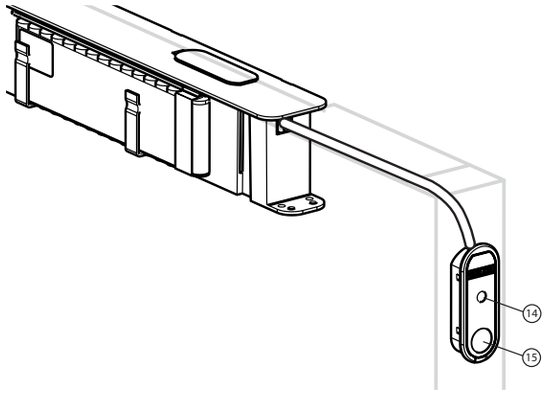

4.1.2 Seleccione el modo de funcionamiento en el selector de funciones mecánico MPS (opcional en el ECturn Inside)

Con el selector de funciones mecánico MPS

- Gire el interruptor giratorio (16) hasta el modo de funcionamiento deseado.
- Se ha configurado el modo de funcionamiento.

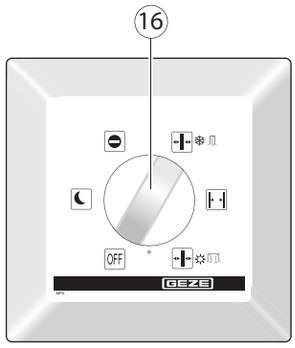

Selector de funciones mecánico MPS

Con el selector de funciones mecánico MPS-ST (contacto llave)
El manejo del selector de funciones mecánico MPS-ST es posible únicamente con la llave incluida en el envío (17).

- Inserte la llave (17) en el selector de funciones mecánico MPS-ST.
- Gire el interruptor giratorio de llave (18) hasta el modo de funcionamiento deseado.
- Se ha configurado el modo de funcionamiento.
- Extraer la llave.
- Se ha bloqueado el selector de funciones mecánico MPS-ST.

Selector de funciones mecánico MPS-ST con contacto llave integrado

210623_GEZE_ID 196259-00_134080-02_151880-00_BHB-ECturn_ES.indd 12
8/5/2021 5:21:36 PM

4.1.3 Seleccionar el modo de funcionamiento en el selector de funcionamiento

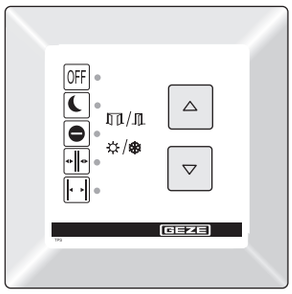

Selector de funcionamiento TPS

- ▶ Accionando los pulsadores ▵ y ▿, seleccione el estado de funcionamiento deseado.

El LED del estado de funcionamiento actual se ilumina.
El pulsador Modo solo salir ⊖ no está asignada.
Al emplear un contacto llave:

- ▶ desbloqueado accionando brevemente una vez el contacto llave.

Bloquear el manejo del selector de funcionamiento:

- ▶ Accionar de nuevo el contacto llave brevemente.
- ▫ Si al accionar un pulsador, el TPS no reacciona porque está activado el bloqueo, el LED del actual modo de funcionamiento parpadea una vez.

Avisos de error en el selector de funcionamiento

- ▫ Los LEDs (1) para el indicador de modo de funcionamiento muestran un código de error en caso de error.
- ▫ Si han ocurrido uno o más fallos, estos se indican sucesivamente alternando con el actual modo de funcionamiento de forma codificada con los cinco LEDs. En la indicación del fallo se iluminan por lo menos siempre dos LEDs. El modo de funcionamiento se visualiza 5 s, el respectivo aviso de error 2 s.
- ▶ Consulte el código de error, anótelo y comuníquelo al técnico de servicio

Al utilizar el selector de funcionamiento, sigue pudiéndose conmutar el modo de funcionamiento con el botón de modo de operación si el selector de funcionamiento está bloqueado.

4.1.4 Seleccionar el modo de funcionamiento en el display programador

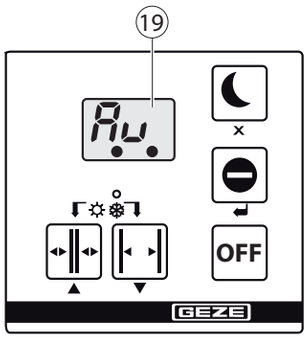

Display programador

- ▶ Pulse el modo de funcionamiento deseado en el display programador.

El modo de funcionamiento se ha configurado y se muestra en la pantalla (19).
El pulsador Modo solo salir ⊖ no está asignada.

Activar el manejo del display programador con contacto llave SCT (opcional)

- ▶ Confirmar el contacto de llave SCT brevemente.
  Se ha habilitado el manejo del display programador.
- ▶ Confirmar el contacto de llave SCT de nuevo brevemente.
  Se ha bloqueado el manejo del display programador.
- ▶ Si no es posible operar el DPS por estar activado el bloqueo, se mostrarán brevemente dos líneas horizontales.

Avisos de errores en el display

Si se produce un error en el sistema, se mostrará aprox. cada 10 segundos en el display programador.

- ▶ Leer y anotar el número del aviso de error, y avisar al servicio técnico autorizado.

210623_GEZE_ID 196259-00_134080-02_151880-00_BHB-ECturn_ES.indd 13 8/5/2021 5:21:37 PM

5 Subsanación de averías

Contratiempo	Causa	Remedio
La puerta abre y cierra sólo lentamente	Obstáculo en el recorrido	▶ Eliminar el obstáculo y comprobar que la hoja de la puerta se desplaza fácilmente ▶ Cierre la puerta completamente; tras la obstaculización, la puerta se desplaza a velocidad segura hasta finalizar un proceso de cierre completo
	Sensor de seguridad Cierre (SIS) sucio	▶ Limpiar el sensor de seguridad Cierre ▶ Cierre la puerta completamente; tras la obstaculización, la puerta se desplaza a velocidad segura hasta finalizar un proceso de cierre completo
	Sensor de seguridad Cierre (SIS) mal ajustado o defectuoso	▶ Informar al técnico de servicio
La puerta abre y cierra constantemente	Obstáculo en el recorrido	▶ Eliminar el obstáculo
	Irradiación o reflexiones, p.ej. suelo reflectante, gotas de lluvia	▶ Controlar el área de detección del detector de movimientos
	Detector de movimientos mal ajustado	▶ Controlar el área de detección del detector de movimientos
La puerta sólo se abre un resquicio	Obstáculo en el recorrido	▶ Eliminar el obstáculo y comprobar que la hoja de la puerta se desplaza fácilmente
La puerta no abre	Obstáculo en el recorrido	▶ Eliminar el obstáculo y comprobar que la hoja de la puerta se desplaza fácilmente
	Detector de movimientos mal ajustado o defectuoso (exterior)	▶ Comprobar el detector de movimiento, en caso necesario póngase en contacto con el técnico de servicio
	Pulsador de parada accionado	▶ Desbloquear el pulsador de parada
	Modo de funcionamiento "Noche"	▶ Elegir otro modo de funcionamiento
	Puerta bloqueada mecánicamente	▶ Desbloquear la puerta
	El cerradero eléctrico no desbloquea	▶ Informar al técnico de servicio
	Automatismo defectuoso	▶ Informar al técnico de servicio
La puerta no cierra (Tras 4 minutos de accionamiento permanente por el sensor de seguridad, el ECturn / ECturn Inside se cierra automáticamente en modo baja energía de la puerta)	Sensor de seguridad Cierre (SIS) sucio	▶ Limpiar el sensor de seguridad Cierre (SIS
	Sensor de seguridad Cierre (SIS) mal ajustado o defectuoso	▶ Informar al técnico de servicio post venta
	Obstáculo en el recorrido	▶ Eliminar el obstáculo y comprobar que la hoja de la puerta se desplaza fácilmente
	El detector de movimientos controla de forma ininterrumpida	▶ Comprobar el detector de movimiento, en caso necesario póngase en contacto con el técnico de servicio
	Modo de funcionamiento "Abertura permanente"	▶ Elegir otro modo de funcionamiento
	La función del pulsador biestable está accionada	▶ Terminar el comando accionando de nuevo el pulsador
El display programador no se puede manejar	El display programador está bloqueado	▶ Accionar el contacto de llave para el desbloqueo
	display programador defectuoso	▶ Informar al técnico de servicio
El display programador muestra 88	Conexión del display programador al control interrumpida	▶ Informar al técnico de servicio
	Display programador o control defectuoso	▶ Informar al técnico de servicio
El display programador está apagado	Corte eléctrico	▶ Comprobar el cortacircuito
	Conexión del display programador al control interrumpida	▶ Informar al técnico de servicio
	Display programador o control defectuoso	▶ Informar al técnico de servicio
Indicador de avisos de error en el display programador	Fallo en la instalación	▶ Anotar los avisos de error. Luego siguen hasta 10 avisos de error diferentes, uno tras otro. El indicador cambia aprox. cada 10 segundos. ▶ Informar al técnico de servicio
El LED modo de funcionamiento parpadea de color rojo, verde o azul	Aviso de fallo	▶ Informar al técnico de servicio
El LED modo de funcionamiento parpadea de color amarillo (2 veces rápido)	Inicialización tras corte eléctrico	▶ Esperar la inicialización

210623_GEZE_ID 196259-00_134080-02_151880-00_BHB-ECturn_ES.indd 14 8/5/2021 5:21:37 PM

6 Limpieza y mantenimiento

6.1 Limpieza

¡PRECAUCIÓN!
¡Riesgo de lesiones mediante choque y aplastamiento!
- Ponga el modo de funcionamiento a OFF.
- Asegurar las hojas de la puerta contra movimiento involuntario.

¿Qué hay que limpiar?	¿Cómo hay que limpiar?
Sensor de seguridad SIS / SIO	▶ Limpiar con un trapo húmedo
Superficies inoxidables	▶ Limpiar con un trapo suave
Superficies lacadas	▶ Limpiar con agua y jabón
Superficies anodizadas	▶ Limpiar con jabón suave no alcalino (pH 5,5…7)
Display programador, selector de funcionamiento, selector de funciones mecánico	▶ Limpiar con un paño húmedo, sin emplear ningún detergente

6.2 Mantenimiento

El operador debe asegurarse de que la instalación funciona correctamente. Para garantizar un servicio perfecto, el técnico de servicio post venta deberá efectuar periódicamente el mantenimiento del sistema de puerta.
El mantenimiento se debe llevar a cabo al menos una vez al año o cuando se muestre la indicación en el display programador.
Los trabajos de montaje, de mantenimiento y de reparación deben ser ejecutados por técnicos expertos que hayan sido autorizados por GEZE.

GEZE ofrece contratos de mantenimiento con las siguientes prestaciones:
- Comprobación de la fijación firme de los elementos de fijación
- Ejecución de otros trabajos de ajuste
- Ejecución del control de funcionamiento
- Control de todos los dispositivos de seguridad y las instalaciones de control de la puerta
- Lubricación de todas las piezas móviles

6.3 Comprobación por parte de técnicos expertos

Según las "Directivas para ventanas, puertas y portales" (normas alemanas ASR A1.7 y GUV 16.10) sección 6, el estado seguro de las puertas accionadas por fuerza motriz debe ser comprobado por un técnico experto, antes de la primera puesta en marcha y por lo menos una vez al año.
GEZE ofrece las siguientes prestaciones:
Inspección y control de funcionamiento de todos los dispositivos de seguridad y las instalaciones de control, según los requisitos incluidos en el libro de inspecciones para ventanas, puertas y portales motorizados; salida para puertas correderas y portales corredizos ZH 1/580.2.

210623_GEZE_ID 196259-00_134080-02_151880-00_BHB-ECturn_ES.indd 15 8/5/2021 5:21:37 PM

7 Eliminación de desechos

La instalación de la puerta consta de materiales que deberán llevarse a reciclar.
Con este fin se tienen que clasificar los componentes sueltos según su tipo de material:

- Metal
- PVC
- Componentes eléctricos
- Cables

Las partes pueden eliminarse en el centro de reciclaje local o a través de una empresa de reciclaje.

Información sobre la gestión ambiental de residuos:
(Aplicable en Alemania y en todos los otros países de la Unión Europea, así como en otros países europeos, junto con las disposiciones propias del país de un sistema de recogida de pilas y baterías usadas aparte.)
Según la gestión ambiental de residuos estamos obligados a hacer las siguientes advertencias relacionadas con la venta de pilas, baterías o acumuladores, o relacionadas con el suministro de aparatos que contienen pilas, baterías o acumuladores: No tirar acumuladores, pilas y baterías en la basura doméstica. Tirarlas en la basura doméstica está terminantemente prohibido según la gestión ambiental de residuos. Como consumidor final está usted oficialmente obligado a devolver las pilas y baterías usadas. Le rogamos desechar sus pilas y baterías usadas en un centro de recogida municipal o en el comercio.
Después del uso nos puede enviar de vuelta por correo las pilas y baterías que nosotros le hemos suministrado. Los
La dirección es: GEZE Iberia SRLU, C/ Marina 64, 08830 San Boi de Llobregat

---

210623_GEZE_ID 196259-00_134080-02_151880-00_BHB-ECturn_ES.indd 16
8/5/2021 5:21:37 PM

8 Características técnicas

	ECturn	**Ecturn Inside**
Tensión de red	110 hasta 230 V ±10 %	110 hasta 230 V ±10 %
Frecuencia	50 hasta 60 Hz	50 hasta 60 Hz
Clase de protección	I	II
Potencia nominal	75 W	92 W
Conexión a la red	Enchufe de seguridad (tipo de enchufe F, CEE7/4) o conexión fija (cable de instalación o transición de cable)	Conexión fija (cable de instalación o transición de cable)
Fusible primario	4 AT, 5×20 mm	-
Fusible secundario	0,75 AT, 5×20 mm	0,75 AT, 5×20 mm
Tensión secundaria fuente de alimentación	24 V DC	24 V DC
Tensión de control para componentes externos	24 V DC ±10 %	24 V DC ±10 %
corriente de salida máx. tensión de control 24 V	600 mA	600 mA
Batería	NiMH 19,2 V, 650 mAh	NiMH 19,2 V, 650 mAh
Rango de temperatura	–15 … +50 °C	–15 … +50 °C
Protección IP	IP20	IP20

210623_GEZE_ID 196259-00_134080-02_151880-00_BHB-ECturn_ES.indd 17 8/5/2021 5:21:38 PM

9 Apuntes

210623_GEZE_ID 196259-00_134080-02_151880-00_BHB-ECturn_ES.indd 18
8/5/2021 5:21:38 PM

210623_GEZE_ID 196259-00_134080-02_151880-00_BHB-ECturn_ES.indd 19
8/5/2021 5:21:38 PM

Germany
GEZE GmbH
Niederlassung Süd-West
Tel. +49 (0) 7152 203 594
E-Mail: leonberg.de@geze.com

GEZE GmbH
Niederlassung Süd-Ost
Tel. +49 (0) 7152 203 6440
E-Mail: muenchen.de@geze.com

GEZE GmbH
Niederlassung Ost
Tel. +49 (0) 7152 203 6840
E-Mail: berlin.de@geze.com

GEZE GmbH
Niederlassung Mitte/Luxemburg
Tel. +49 (0) 7152 203 6888
E-Mail: frankfurt.de@geze.com

GEZE GmbH
Niederlassung West
Tel. +49 (0) 7152 203 6770
E-Mail: duesseldorf.de@geze.com

GEZE GmbH
Niederlassung Nord
Tel. +49 (0) 7152 203 6600
E-Mail: hamburg.de@geze.com

GEZE Service GmbH
Tel. +49 (0) 1802 923392
E-Mail: service-info.de@geze.com

Austria
GEZE Austria
E-Mail: austria.at@geze.com
www.geze.at

Baltic States
Lithuania / Latvia / Estonia
E-Mail: baltic-states@geze.com

Benelux
GEZE Benelux B.V.
E-Mail: benelux.nl@geze.com
www.geze.be
www.geze.nl

Bulgaria
GEZE Bulgaria - Trade
E-Mail: office-bulgaria@geze.com
www.geze.bg

China
GEZE Industries (Tianjin) Co., Ltd.
E-Mail: chinasales@geze.com.cn
www.geze.com.cn

GEZE Industries (Tianjin) Co., Ltd.
Branch Office Shanghai
E-Mail: chinasales@geze.com.cn
www.geze.com.cn

GEZE Industries (Tianjin) Co., Ltd.
Branch Office Guangzhou
E-Mail: chinasales@geze.com.cn
www.geze.com.cn

GEZE Industries (Tianjin) Co., Ltd.
Branch Office Beijing
E-Mail: chinasales@geze.com.cn
www.geze.com.cn

France
GEZE France S.A.R.L.
E-Mail: france.fr@geze.com
www.geze.fr

Hungary
GEZE Hungary Kft.
E-Mail: office-hungary@geze.com
www.geze.hu

Iberia
GEZE Iberia S.R.L.
E-Mail: info.es@geze.com
www.geze.es

India
GEZE India Private Ltd.
E-Mail: office-india@geze.com
www.geze.in

Italy
GEZE Italia S.r.l
E-Mail: italia.it@geze.com
www.geze.it

GEZE Engineering Roma S.r.l
E-Mail: italia.it@geze.com
www.geze.it

Korea
GEZE Korea Ltd.
E-Mail: info.kr@geze.com
www.geze.com

Poland
GEZE Polska Sp.z o.o.
E-Mail: geze.pl@geze.com
www.geze.pl

Romania
GEZE Romania S.R.L.
E-Mail: office-romania@geze.com
www.geze.ro

Russia
OOO GEZE RUS
E-Mail: office-russia@geze.com
www.geze.ru

Scandinavia – Sweden
GEZE Scandinavia AB
E-Mail: sverige.se@geze.com
www.geze.se

Scandinavia – Norway
GEZE Scandinavia AB avd. Norge
E-Mail: norge.se@geze.com
www.geze.no

Scandinavia – Denmark
GEZE Danmark
E-Mail: danmark.se@geze.com
www.geze.dk

Singapore
GEZE (Asia Pacific) Pte, Ltd.
E-Mail: gezesea@geze.com.sg
www.geze.com

South Africa
GEZE South Africa (Pty) Ltd.
E-Mail: info@gezesa.co.za
www.geze.co.za

Switzerland
GEZE Schweiz AG
E-Mail: schweiz.ch@geze.com
www.geze.ch

Turkey
GEZE Kapı ve Pencere Sistemleri
E-Mail: office-turkey@geze.com
www.geze.com

Ukraine
LLC GEZE Ukraine
E-Mail: office-ukraine@geze.com
www.geze.ua

United Arab Emirates/GCC
GEZE Middle East
E-Mail: gezeme@geze.com
www.geze.ae

United Kingdom
GEZE UK Ltd.
E-Mail: info.uk@geze.com
www.geze.com

GEZE GmbH
Reinhold-Vöster-Straße 21–29
71229 Leonberg
Germany

Tel.: 0049 7152 203 0
Fax.: 0049 7152 203 310
www.geze.com

Der Maßstab DIN ISO 9001 unseres Handelns

GEZE