Ficha de datos del producto

Rollan 80 NT Set completo

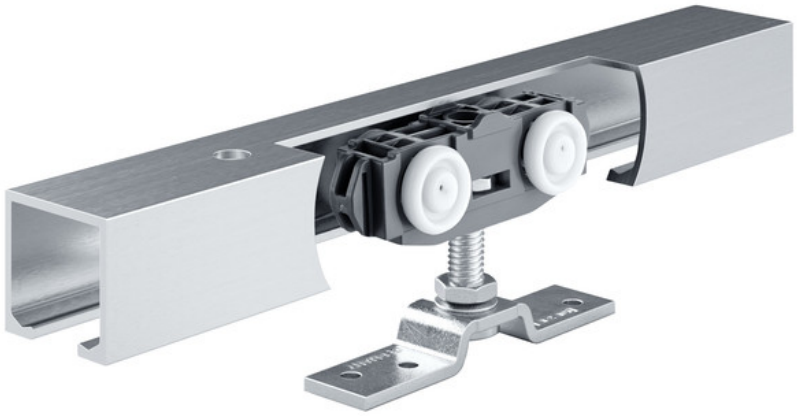

Herraje de puerta corredera para hojas de madera

ÁREAS DE APLICACIÓN

- Para hojas de puertas de madera, plástico y metal
- Para pesos de hoja de hasta 80 kg
- Para montaje en pared

Rollan 80 NT Set completo

CARACTERÍSTICAS DEL PRODUCTO

→ Herraje de puerta corredera para hojas de madera con un peso máximo de 80 kg

DATOS TÉCNICOS

Nombre comercial	Rollan 80 NT Set completo
Material de la hoja	Madera, PVC, Metal, Vidrio
Peso de hoja (máx.)	80 kg
Peso de hoja (máx.) con amortiguación de apertura y cierre	40 kg
Cantidad de hojas	Hoja simple, Doble hoja
Ciclos de ensayo	50000
Clase de protección ante la corrosión	1
Tipo de instalación	Pared, Techo
Eliminación de barreras arquitectónicas	Según DIN 18040

VARIANTES / INFORMACIÓN DEL PEDIDO

Denominación	Denominación	Número de identificación.	Ancho de hoja (mín.)	Ancho de hoja (máx.)	Tipo de instalación
Set completo Rollan 80 NT de GEZE	Set para fijación al techo y a la pared con hoja de madera estándar, peso de la hoja hasta 80 kg -cojinete de bolas-	160415	500 mm	1420 mm	Pared, Techo
Set completo Rollan 80 NT de GEZE	Set para fijación al techo y a la pared con hoja de madera estándar, peso de la hoja hasta 80 kg -cojinete de bolas-	160411	500 mm	840 mm	Pared, Techo
Set completo Rollan 80 NT de GEZE	Set para fijación al techo y a la pared con hoja de madera estándar, peso de la hoja hasta 80 kg -cojinete de bolas-	160413	500 mm	970 mm	Pared, Techo
Set completo Rollan 80 NT de GEZE	Set para fijación al techo y a la pared con hoja de madera estándar, peso de la hoja hasta 80 kg -cojinete de bolas-	160412	500 mm	920 mm	Pared, Techo
Set completo Rollan 80 NT de GEZE	Set para fijación al techo y a la pared con hoja de madera estándar, peso de la hoja hasta 80 kg -cojinete de bolas-	160414	500 mm	1190 mm	Pared, Techo
Set completo Rollan 80 NT de GEZE	Set para fijación al techo y a la pared con hoja de madera estándar, peso de la hoja hasta 80 kg -cojinete de bolas-	160416	500 mm	1640 mm	Pared, Techo